CASE CONSTRUCTION

# CHARGEUSES SUR PNEUS COMPACTES
# 21E-121E-221E-321E Série 3

| | 21E | 121E | 221E | 321E |
|---|---|---|---|---|
| Puissance moteur | 41 kW/54 ch | 48 kW/64 ch | 55 kW/74 ch | 61 kW/82 ch |
| Poids en ordre de marche | 4624 kg | 4920 kg | 5418 kg | 5771 kg |
| Capacité de godet | 0,70 - 0,80 $m^3$ | 0,80 - 0,90 $m^3$ | 0,90 - 1,00 $m^3$ | 1,00 - 1,20 $m^3$ |

## MOTEUR PUISSANT

La transmission hydrostatique permet une parfaite traction sur tous les terrains et garantit la précision des mouvements de la machine. Les différentiels à glissement limité sur l'essieu avant et en option sur l'essieu arrière offrent une excellente traction dans toutes les conditions.
**Robustesse de la chaîne cinématique. Garantie d'une traction intégrale.**

## EFFICACITE ASSUREE

La fonction hydraulique auxiliaire de série permet l'utilisation d'un large éventail d'équipements, par exemple les godets 4 en 1. Les raccords rapides sans fuite assurent un changement d'outil rapide et facile.
**Polyvalence exceptionnelle. Equipement de série.**

## POLYVALENCE INTEGREE

Afin d'optimiser les performances, les raccords rapides hydrauliques proposés de série sont simples d'utilisation et permettent de changer rapidement d'outil. La compatibilité des équipements pour chargeuse garantit la cohérence du parc à un coût réduit.
**Toutes les applications. Prêtes à l'emploi.**

## PRECISION GARANTIE

La flèche monobloc offre une visibilité excellente sur le godet, les fourches à palettes et les autres équipements. Grâce à des forces d'arrachage exceptionnelles, les déplacements de grands volumes de matériaux sont facilités. La correction d'assiette mécanique automatique et la commande antitangage réduisent les pertes durant la manutention. Le retour automatique à la position de creusement proposé en option remet le godet en position de creusement après le vidage du matériau.
**Visibilité maximale. Productivité optimale.**

# FACILITE DE CONDUITE

La cabine, spacieuse et confortable, offre une visibilité sur 360 degrés. La disposition ergonomique des commandes et des instruments sur la console assure un confort optimal à l'opérateur. Le levier de commande unique permet une commande précise du bras de la chargeuse et de l'équipement, ainsi que le contrôle directionnel de la transmission. **Confort de conduite exceptionnel. Productivité optimisée.**

# TEMPS D'ARRET MINIMUM

Grâce à un capot arrière façonné, l'accès au moteur est facilité et la visibilité à l'arrière est accrue. A noter que ce moteur de 4 cylindres, doté d'un couple élevé, est particulièrement fiable. Tous les points d'entretien sont accessibles depuis le sol afin de sécuriser une maintenance rapide. Les refroidisseurs se trouvent sous le capot, du côté gauche de la machine afin d'en faciliter le nettoyage. **Grande facilité d'entretien. Temps productif maximal.**

# CONTROLE AU SOL

L'oscillation de l'essieu arrière offre une stabilité maximale sur différents types de sol. Cette stabilité est renforcée par un équilibrage optimisé de la machine lors de l'utilisation des équipements.
**Stabilité optimale. Confiance de l'opérateur.**

## FLECHE MONOBLOC

La conception de chargeuse à flèche monobloc Case assure une excellente visibilité sur l'extrémité avant de la machine, sur les roues avant et les équipements. Cette visibilité optimale sur les équipements, tels que les fourches à palettes, permet un positionnement précis des palettes de matériaux sur les plates-formes des remorques. De par sa conception, la flèche monobloc allie force d'arrachage puissante et longue portée. Ces atouts font de la chargeuse compacte Case la machine idéale à la fois pour les opérations de chargement et de creusement. La correction d'assiette mécanique optimise également la rétention des matériaux lors du chargement de terre, de grains, de graines, de briques ou de nombreux autres matériaux. De plus, grâce aux angles de redressement/déversement importants et à la commande antitangage Case en option, la manutention de ces machines est réellement facilitée.

## ATTACHE RAPIDE HYDRAULIQUE ET CIRCUIT HYDRAULIQUE AUXILIAIRE

Toutes les chargeuses sur pneus compactes Case sont équipées d'une attache rapide hydraulique de série qui permet de changer rapidement d'équipement : godets, fourches à palettes, brosses, etc. En effet, les équipements peuvent être très facilement connectés et détachés grâce au circuit hydraulique auxiliaire de série et ses raccords rapides. Le temps productif est ainsi augmenté et la machine fonctionne en permanence, quelle que soit la tâche à réaliser. La compatibilité des équipements pour chargeuse renforce la polyvalence de la machine tout en permettant une gestion plus rentable des différents équipements.

## GODET ENTIEREMENT ROTATIF

L'attache rapide Case, de série sur toutes les chargeuses compactes de série E, permet de faire pivoter entièrement les godets pour que leurs sommets soient parallèles au sol. Grâce à cette souplesse de fonctionnement, l'opérateur peut utiliser le godet pour "extirper" la machine lorsqu'elle se trouve coincée dans des sols difficiles. Cette fonctionnalité s'avère également efficace pour le nivelage arrière de matériaux provenant de fondations, de murs ou d'autres obstacles.

# CABINE

La cabine, équipée d'une colonne de direction inclinable et un siège à suspension entièrement réglable, offre à l'opérateur un environnement particulièrement ergonomique et confortable tout au long de la journée. Grâce à une vitre incurvée à l'avant et à l'arrière, ainsi qu'un compartiment moteur arrière incliné, l'opérateur bénéficie d'une vue panoramique et donc d'une visibilité maximale. Grâce au levier unique de commande de chargement et au manipulateur avant/point mort/arrière muni d'un bouton de contrôle de la vitesse de transmission, l'opérateur dispose de toutes les commandes de la machine à portée de main. Les jauges et les voyants indicateurs de la console informent l'opérateur des fonctions critiques de la machine. Le chauffage de cabine avec filtre d'admission d'air est de série, la climatisation étant proposée en option. La dimension de la porte, des marches ainsi que des leviers associés à un plancher de cabine spacieux facilitent l'entrée et la sortie de la cabine.

## DEUX VITESSES

Les chargeuses sur pneus compactes de la série E sont équipées d'une transmission hydrostatique efficace. Deux vitesses de fonctionnement jusqu'à 20 km/h sont possibles sur tous les modèles. Une option de régime élevé, proposée sur les modèles 121E, 221E et 321E, offre une vitesse supérieure, atteignant 35 km/h. L'essieu avant possède un différentiel à glissement limité de série et l'essieu arrière est doté d'une option pour optimiser la traction de la machine dans les conditions de terrain les plus difficiles.

## STABILITE

Les chargeuses compactes Case de série E partagent certaines fonctions caractérisant les plus gros modèles de la gamme Case. L'une de ces caractéristiques est l'oscillation de l'essieu arrière qui remplace l'oscillation centrale que l'on trouve sur certaines machines concurrentes. L'oscillation arrière de 24 degrés assure une excellente stabilité sur sol irrégulier afin d'aider à maintenir l'équilibre du godet ou la charge des équipements. En outre, l'oscillation arrière garantit que les quatre roues restent en contact avec le sol. Ainsi non seulement la traction est améliorée, mais la productivité lors des opérations de creusement est également accrue. Les angles arrière de départ, allant de 32 à 35 degrés, offrent plus de dégagement lors de l'empilage de matériaux sur le chantier.

## MAINTENANCE

Grâce à un accès facilité aux points d'entretien quotidiens et la présence de regards de niveau, l'opérateur dispose de plus de temps de travail effectif tout en maintenant un fonctionnement optimal de la machine. Grâce à l'absence de filtre à air sur les outils et un accès facile aux robinets pour le liquide de refroidissement, l'huile hydraulique et l'huile moteur l'entretien et les vidanges sont rapides et à moindre coût. Le réservoir de carburant peut être facilement alimenté depuis le sol en utilisant uniquement le bouchon verrouillable sans même avoir à monter sur la machine. La conception du capot arrière monobloc permet également un accès incomparable au ventilateur, au moteur et à tous les points d'entretien quotidiens.

CASE
CASE

321E
Series 3

CASE
HTS

# CARACTERISTIQUES TECHNIQUES

## MOTEUR

Type : Moteur turbo Tier 3, faible émission, 4 cylindres, refroidi par eau, à injection directe et respectant les directives 97/68/CE.

### 21E

Marque ____ « Iveco SpA » (pour Case)
Modèle ____ F5CE9454C*A
Type de moteur ____ F5CE9454C*A001
Famille APE* ____ 8VEXL03.2TCI
Type ____ diesel, Tier 3, 4 temps, 4 cylindres, turbo
**Puissance**
Brute ____ 41 kW (54 ch)
Nette ____ 38 kW (50 ch)
Vitesse de travail ____ 2300 tr/min
Alésage x Course/Cylindrée ____ 99 x 104/3.2
Aspiration ____ Turbo
Filtre à air ____ type sec

### 121E

Marque ____ « Iveco SpA » (pour Case)
Modèle ____ F5CE9454G*A
Type de moteur ____ F5CE9454G*A001
Famille APE* ____ 8VEXL03.2TCI
Type ____ diesel, Tier 3, 4 temps, 4 cylindres, turbo
**Puissance**
Brute ____ 48 kW (64 ch)
Nette ____ 45 kW (60 ch)
Vitesse de travail ____ 2300 tr/min
Alésage x Course/Cylindrée ____ 99 x 104/3.2
Aspiration ____ Turbo
Filtre à air ____ type sec

### 221E

Marque ____ « Iveco SpA » (pour Case)
Modèle ____ F5CE9454E*A
Type de moteur ____ F5CE9454E*A004
Famille APE* ____ 8VEXL03.2TCI
Type ____ diesel, Tier 3, 4 temps, 4 cylindres, turbo
**Puissance**
Brute ____ 55 kW (74 ch)
Nette ____ 51 kW (69 ch)
Vitesse de travail ____ 2500 tr/min
Alésage x Course/Cylindrée ____ 99 x 104/3.2
Aspiration ____ Turbo
Filtre à air ____ type sec

### 321E

Marque ____ « Iveco SpA » (pour Case)
Modèle ____ F5CE5454B*A
Type de moteur ____ F5CE5454B*A003
Famille APE* ____ 8VEXL03.2TCE
Type ____ diesel, Tier 3, 4 temps, 4 cylindres, turbo
**Puissance**
Brute ____ 61 kW (82 ch)
Nette ____ 57 kW (77 ch)
Vitesse de travail ____ 2500 tr/min
Alésage x Course/Cylindrée ____ 99 x 104/3.2
Aspiration ____ Turbo
Filtre à air ____ type sec

## CIRCUIT ELECTRIQUE

Tension ____ 12 V
Batterie ____ 1 x 95 Ah
Alternateur ____ 95 A

## CIRCUIT HYDRAULIQUE

**Type :** Pompe à engrenages pour les équipements et la direction, circuit à centre ouvert, à régulation de pression/débit par troisième fonction hydraulique.

| | 21E | 121E | 221E | 321E |
|---|---|---|---|---|
| Débit | 52 l/min | 74 l/min | 70 l/min | 80 l/min |
| Pression | 250 bar | 270 bar | 270 bar | 270 bar |

TROISIEME FONCTION HYDRAULIQUE

| | 21E | 121E | 221E | 321E |
|---|---|---|---|---|
| Débit | 52 l/min | 74 l/min | 70 l/min | 80 l/min |
| Pression | 250 bar | 270 bar | 270 bar | 270 bar |

## FREINS

**Frein hydrostatique :** (Sur la transmission) actionné par la pédale de frein pas à pas associée au frein de manœuvre.
**Frein de manœuvre :** De type sec, à commande hydraulique, direct sur l'essieu avant et sur l'arbre du joint.
La version VITESSE DE TRANSLATION ELEVEE (121E/221E 321E) possède deux freins hydrauliques à bain d'huile supplémentaires sur l'essieu avant, près des planétaires.
**Frein de stationnement :** Mécanique.

## TRANSMISSION

**Type :** Transmission hydrostatique (avec réglage de puissance automatique). Direction et changement de rapports intégrés à la poignée de commande de la chargeuse. 4 roues motrices permanentes.
**VITESSE DE TRANSLATION** (Av/Ar)
1st ____ 0 - 6 km/h
2nd ____ 0 - 20 km/h
**VITESSE ELEVEE** (Av/Ar) en option sur les modèles 121E/221E/321E
1st VTE ____ 0 - 6 km/h
2nd VTE ____ 0 - 16 km/h
ainsi que 2nd VTE (Avec secteur d'engrenage mécanique) ____ 0 - 35 km/h

**Essieu arrière (oscillant) :** oscillation totale 24°.
Différentiel à glissement limité en option ou inclus à la version VTE (Vitesse de Translation Elevée).
**Essieu avant (rigide) :** Différentiel à glissement limité de série.
Pneus standard :
**21E** ____ 335/80 R18
**121E - 221E** ____ 365/80 R20
**321E** ____ 405/70 R20

## DIRECTION

Type ____ Orbitrol
Angle de braquage ____ ± 41°
Rayon de braquage – Godet extérieur :
**21E** - 0,7 m³ ____ 3847 mm
**121E** - 0,8 m³ ____ 3963 mm
**221E** - 0,9 m³ ____ 4095 mm
**321E** - 1,1 m³ ____ 4154 mm

## CONTENANCES

Réservoir de carburant ____ 100 l
Circuit hydraulique :
**21E** ____ 56 l
**121E - 221E** ____ 67 l
**321E** ____ 74 l

## NIVEAU ACOUSTIQUE

Extérieur
**21E - 121E** ____ 98 dB(A)
**221E - 321E** ____ 100 dB(A)
Intérieur ____ 75 dB(A)
ISO 6396, machine conforme à ISO 6395

## PNEUS

| 21E | 121E | 221E | 321E |
|---|---|---|---|
| 12.5x20 | 12.5x20 | - | - |
| | 14.5X20 | 14.5x20 | 14.5x20 |
| 335/80 R 18 | - | - | - |
| 365/70 R 18 | - | - | - |
| - | 365/80 R 20 | 365/80 R 20 | - |
| - | 405/70 R 20 | 405/70 R 20 | 405/70 R 20 |

* *APE : Agence de Protection de l'Environnement

CASE

# DIMENSIONS GENERALES
## AVEC GODET

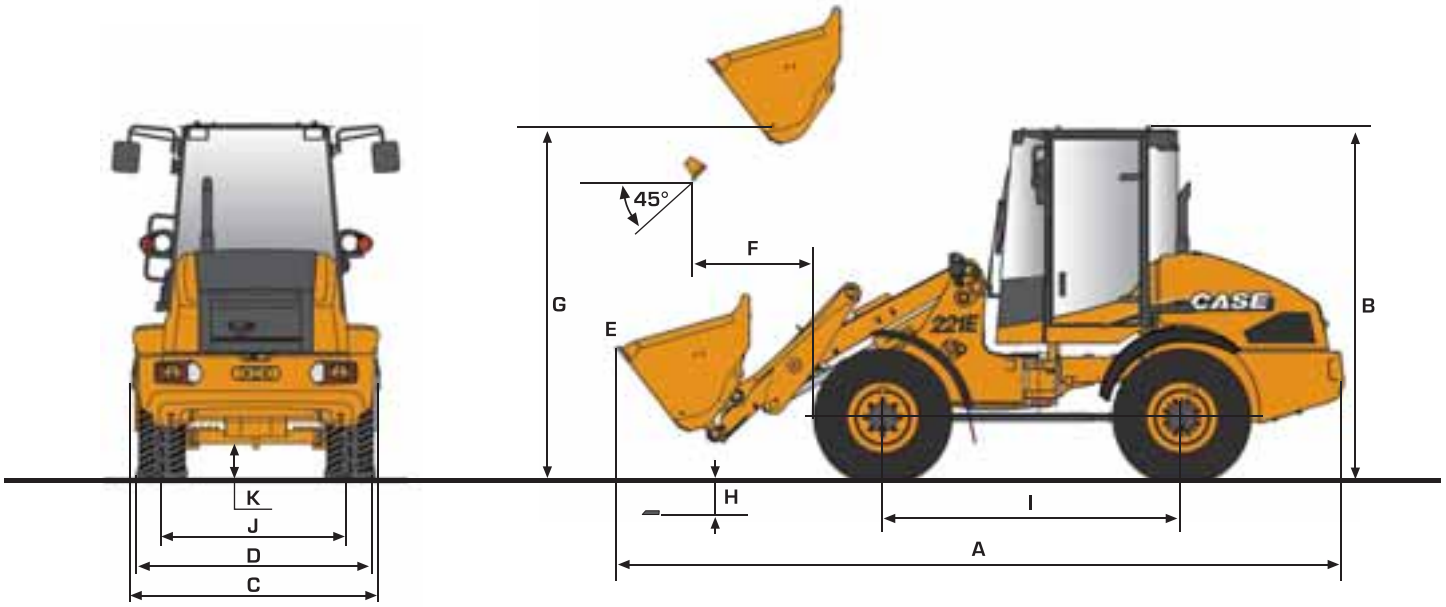


| | | | 21E | 121E | 221E | 321E |
|---|---|---|---|---|---|---|
| A | Longueur hors tout | m | 5334 | 5435 | 5598 | 5753 |
| B | Hauteur sous cabine | m | 2711 | 2825 | 2813 | 2807 |
| C | Largeur du godet | m | 1900 | 2050 | 2050 | 2100 |
| D | Largeur à l'extérieur des pneus | m | 1846 | 1909 | 1936 | 2022 |
| E | Hauteur de déversement | m | 2566 | 2615 | 2667 | 2686 |
| F | Portée de déversement du godet | mm | 882 | 833 | 907 | 957 |
| G | Hauteur maxi aux axes | mm | 3243 | 3302 | 3386 | 3459 |
| H | Profondeur de creusement | m | 97 | 60 | 50 | 89 |
| I | Empattement | m | 2182 | 2250 | 2350 | 2350 |
| J | Voie | m | 1480 | 1526 | 1526 | 1570 |
| K | Garde au sol | m | 315 | 370 | 360 | 354 |
| | Poids en ordre de marche | kg | 4624 | 4920 | 5418 | 5771 |

# TEMPS DE CYCLE

| | | 21E | 121E | 221E | 321E |
|---|---|---|---|---|---|
| Levage (godet plein) | sec | 6 | 6 | 6 | 6 |
| Descente (godet vide) | sec | 3 | 3 | 3 | 3 |
| Vidage | sec | 1 | 1 | 1 | 1 |
| Temps de cycle complet | sec | 10 | 10 | 10 | 10 |

# PERFORMANCES

| | | 21E | 121E | 221E | 321E |
|---|---|---|---|---|---|
| Godet | $m^3$ | 0,7 | 0,8 | 0,9 | 1,1 |
| Arrachage | daN | 3800 | 4548 | 4623 | 5100 |
| Charge de basculement linéaire | kg | 3068 | 3361 | 4111 | 4233 |
| Charge de basculement (braquage complet) | kg | 2645 | 2975 | 3513 | 3586 |
| Capacité de remplissage | kg | 1322 | 1487 | 1757 | 1793 |
| Largeur du godet | mm | 1900 | 2050 | 2050 | 2100 |
| Capacité de levage au niveau du sol | daN | 4196 | 5193 | 4840 | 5712 |
| Contrepoids supplémentaire | kg | 133 | 150 | 150 | 150 |
| Charge de basculement linéaire supplémentaire | kg | 218 | 256 | 261 | 252 |
| Charge de basculement supplémentaire (braquage complet) | kg | 184 | 215 | 221 | 212 |

# GODETS

| GODETS (avec ou sans dents) | | TERRASSEMENT | | | | | | | 4 EN 1 | | | |
|---|---|---|---|---|---|---|---|---|---|---|---|---|
| Capacité | l | 700 | 800 | 800 | 900 | 1000 | 1100 | 1200 | 650 | 700 | 850 | 950 |
| Largeur | mm | 1900 | 1900 | 2050 | 2050 | 2100 | 2100 | 2100 | 1900 | 2050 | 2100 | 2100 |
| Disponibilité | | 21E | 21E | 121E | 121E/221E | 221E/321E | 321E | 321E | 21E | 121E | 221E | 321E |

CASE

# FOURCHES A PALETTES

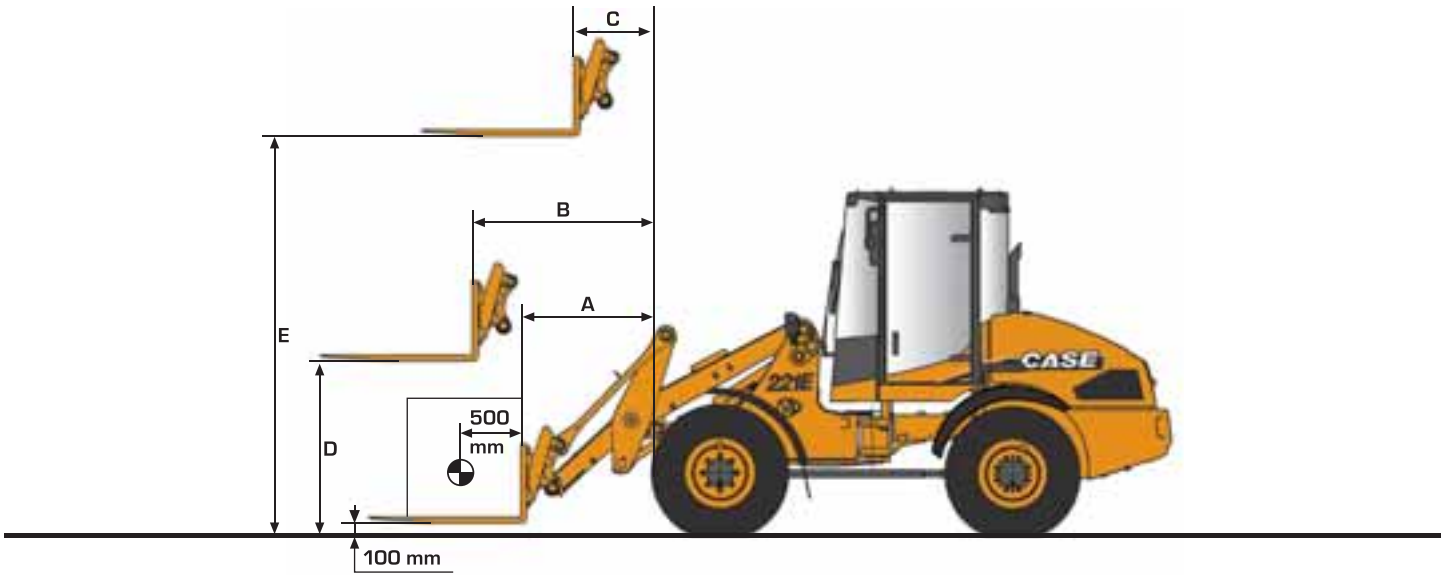


| | | | 21E | 121E | 221E | 321E |
|---|---|---|---|---|---|---|
| | Longueur de fourche | mm | 1200 | 1200 | 1200 | 1200 |
| | Largeur du support de fourche | mm | 1450 | 1450 | 1450 | 1450 |
| | Poids | kg | 370 | 370 | 370 | 370 |
| A | Portée au sol | mm | 868 | 761 | 783 | 849 |
| B | Portée maximale | mm | 1330 | 1270 | 1300 | 1348 |
| C | Portée à hauteur maximum | mm | 595 | 534 | 570 | 555 |
| D | Hauteur à portée maximum | mm | 1356 | 1414 | 1460 | 1454 |
| E | Hauteur maximum | mm | 3007 | 3066 | 3150 | 3324 |
| | Charge de basculement linéaire | kg | 2308 | 2482 | 3042 | 3186 |
| | Charge de basculement (braquage complet) | kg | 1992 | 2157 | 2560 | 2659 |
| | Charge de travail sur terrain accidenté | kg | 1195 | 1294 | 1536 | 1595 |
| | Charge de travail sur terrain plat | kg | 1594 | 1726 | 2048 | 2127 |
| | Poids en ordre de marche | kg | 4653 | 4894 | 5372 | 5690 |
| | Contrepoids supplémentaire | kg | 133 | 150 | 150 | 150 |
| | Charge de basculement linéaire supplémentaire | kg | 160 | 188 | 192 | 187 |
| | Charge de basculement supplémentaire (braquage complet) | kg | 132 | 150 | 156 | 150 |

CASE

# 21E-121E-221E 321E Série 3

# ÉQUIPEMENT DE BASE & OPTIONS

## EQUIPEMENT DE SERIE

- Moteur turbo Tier 3, 4 cylindres
- Transmission hydrostatique
- Refroidisseur hydraulique
- Frein à disque sec/frein de stationnement
- Filtre de retour hydraulique
- 4 roues motrices
- Différentiel à glissement limité sur essieu avant
- Réducteurs planétaires extérieurs
- Circuit de protection électrique
- Points d'arrimage
- Verrouillage d'articulation
- Bras de la chargeuse à flèche monobloc
- Correction d'assiette +/- 1%, mécanique
- Attache rapide hydraulique, compatible avec les équipements pour chargeuse
- 3ème fonction hydraulique avec raccords rapides
- Ailes avant et arrière
- Phares halogènes
- Feux stop
- Cabine Rops/Fops avec chauffage
- Siège à suspension
- Levier de commande unique pour chargeuse et marche avant/arrière
- Filtre à air de cabine
- Colonne réglable
- Tableau de bord complet (dispositifs visuels et sonores)
- Horomètre
- Ceinture de sécurité rétractable
- Indicateur de direction
- Avertisseur sonore
- Prééquipement radio
- Ventilateur à entraînement hydraulique avec protection
- Système de diagnostic embarqué
- Avertisseur de recul

## OPTIONS

- Vitesse de translation élevée 35 km/h (121E-221E-321E)
- Godets (avec dents, lame ou 4x1)
- Fourches de levage 1200 mm (std ou inclinables)
- Fourches inclinables
- Pneus
- Clapets antichute
- Contrepoids supplémentaire
- Antivol
- Coupe-batterie
- Radiocassette
- Gyrophare
- Projecteur avant
- Projecteur arrière
- Chauffage hautes performances
- Fenêtre à charnières
- Climatisation avec chauffage hautes performances
- Avertisseur de recul désactivable
- Liquide hydraulique "Panolin"
- Différentiel limité sur essieu arrière
- Commande antitangage (amortisseur de transport chargeuse)
- Boîte à outils
- Fonction de retour à la position de creusement

**Remarque : Du fait des forces d'arrachage supérieures des chargeuses sur pneus compactes, l'utilisation de godets pour chargeuses rigides n'est pas recommandée. Les équipements proposés de série ou en option peuvent varier selon les pays.**

**Les équipements standards et optionnels peuvent varier en fonction des pays.**

Form No. IR1402CCFR - Printed in Italy - MediaCross Firenze - 01/13

**NOTE** : Les équipements standards et optionnels peuvent varier en fonction des demandes et des réglementations particulières à chaque pays. Les illustrations peuvent montrer des équipements non-standard ou non mentionnés - consulter le concessionnaire CASE. Qui plus est, CNH se réserve le droit de modifier sans préavis les spécifications de ses machines et ce, sans encourir d'obligation quelconque pouvant découler de telles modifications.

CE

Conforme à la directive 98/37/CE

www.casece.com

CASE CONSTRUCTION