PELLES SUR CHENILLES SÉRIE B
CX700B I CX800B

CASE CONSTRUCTION

LA ROBUSTESSE DURABLE

www.casece.com
EXPERTS FOR THE REAL WORLD
SINCE 1842

B-SERIES
CRAWLER EXCAVATORS

LA DURABILITÉ INTÉGRÉE

Case Equipment joue un rôle essentiel dans les projets majeurs d'infrastructure et de construction dans le monde entier et les clients Case lui font confiance pour avoir une machine parfaitement adaptée à leurs besoins. Les pelles CX700B et CX800B propulsent Case à des niveaux de productivité et de performance inégalables. Se caractérisant par leur durabilité et leur fiabilité légendaires, ces deux modèles sont les machines les plus puissantes de la gamme Case.

LA PUISSANCE AU SERVICE DE LA PERFORMANCE

Les pelles CX800B et CX700 B sont équipées d'un moteur Isuzu conforme à la norme antipollution EU Stage IIIA, capable de développer 463 et 532 ch de puissance et un couple incroyable de 1980 et 2250 Nm.
Ces unités à commande électronique se distinguent, comme il l'a été prouvé, par une faible consommation de carburant et des émissions réduites des gaz d'échappement, mais en même temps par les meilleures performances de leur catégorie.
L'injection pilote de carburant aide à réduire les niveaux de bruit, alors que le mode Superpower donne priorité à la vitesse, lorsque nécessaire.

LA ROBUSTESSE DURABLE

CONFORT DE L'OPÉRATEUR

La structure élargie de la cabine propose un espace plus généreux au niveau des pieds et des jambes, ainsi qu'une grande surface vitrée qui ajoute à l'impression d'ouverture de l'opérateur. La disposition ergonomique, les commandes intuitives et le siège bien à plat garantissent le confort et la sécurité optimum de l'opérateur. De plus, les supports viscostatiques de la cabine et l'isolation de qualité supérieure réduisent le stress et la fatigue de l'opérateur, démultipliant ainsi la productivité et la performance. Les consoles à quatre positions avec retour aux modes préprogrammés s'adaptent aux opérateurs de toutes corpulences et à tous les besoins.

FACILITÉ D'ENTRETIEN

Les grandes portes d'accès à large ouverture et les passerelles robustes antidérapantes installées aux deux de la machine offrent aux techniciens toute la facilité de maintenance souhaitée. Tous les filtres sont regroupés au centre, avec des installations écologiques de vidange d'huile moteur. Le ventilateur de refroidissement à commande hydraulique peut être inversé au démarrage, afin d'évacuer la poussière et les débris.

GRANDE PAR LA PUISSANCE, GRANDE PAR LE CONTRÔLE DE PRÉCISION

Le système ICCCS (commande informatisée intelligente) de Case permet à l'opérateur de garder le contrôle complet de la puissance moteur et de la puissance hydraulique. L'opérateur peut choisir entre plusieurs modes de fonctionnement, notamment la fonction Superpower, avec réserve de puissance automatique, pour une force d'arrachage maximale et des durées de cycle réduites. La protection totale du système hydraulique est assurée par un filtre synthétique qui garantit les niveaux de contamination les plus bas possibles, pour que le client trouve tous ses apaisements. Ce filtre avancé est soumis à des périodicités de remplacement de l'huile hydraulique de 5000 heures, ce qui réduit les temps d'immobilisation et les coûts d'exploitation. Les combinaisons dédiées de flèche et de bras, notamment un format d'excavation de masse à balancier court, augmentent la productivité dans toutes les conditions de fonctionnement. La CX800B peut prendre en charge des godets atteignant des capacités de 5 m³.

SÉRIE B
PELLES SUR CHENILLES

MOTEUR

Les pelles CX700B et CX800B sont équipées d'un moteur Common Rail éprouvé six cylindres qui répond aux normes antipollution Tier 3. Le modèle CX800B partage le même moteur Isuzu éprouvé, peu gourmand en carburant, que le CX700B. La puissance est toutefois augmentée de 15 % et le couple, de 13,6 %, renforçant ainsi la productivité et la performance dans toutes les conditions. Le moteur est conforme à la norme EU Stage IIIA, assurant une faible consommation de carburant spécifique et des émissions de gaz d'échappement plus propres. L'injection de carburant pilote et le ventilateur de refroidissement à commande hydraulique aident à réduire considérablement les niveaux de bruit, aussi bien à l'intérieur de la cabine qu'à l'extérieur de la machine. Toutes les pelles de la série B sont dotées d'un système de climatisation pour climats chauds (pack Tropical) permettant d'affronter des températures supérieures à 45°.

SYSTÈME HYDRAULIQUE

Les pelles Case ont la puissance et la vitesse qu'il faut pour venir à bout des applications d'excavation les plus difficiles. Grâce au système ICCCS (commande informatisée intelligente), les machines CX700B et CX800B offrent à l'opérateur l'équilibre optimum entre vitesse, puissance et économie de carburant, quelle que soit la tâche. Les deux modèles proposent un mode Superpower, donnant la priorité à la vitesse lorsque nécessaire, tandis que le mode travail lourd optimise la productivité et l'économie de carburant. Les forces d'excavation les meilleures de leur catégorie et les durées de cycle réduites aident à atteindre des performances exceptionnelles. Le système hydraulique bénéficie en outre d'une protection totale, grâce à un filtre synthétique qui minimise la contamination au maximum. Ce filtre avancé est soumis à des périodicités de remplacement de l'huile hydraulique de 5000 heures, ce qui réduit les temps d'immobilisation et les coûts d'exploitation pour le client.

COMMANDES

Le choix entre les trois modes de travail disponibles pour le circuit hydraulique se fait intuitivement par l'intermédiaire d'une commande de régime moteur ultramoderne, facilement accessible sur la console droite totalement réglable.

- A MODE A : pour les travaux de nivellement, de levage et de précision.
- H MODE H : le meilleur équilibre entre productivité et économie de carburant.
- SP MODE SP : vitesse et puissance supplémentaires pour les travaux les plus exigeants qui requièrent une productivité maximale.

Les opérateurs peuvent enregistrer jusqu'à 10 réglages de débits hydrauliques auxiliaires dans la commande hydraulique avancée de la machine, permettant ainsi d'utiliser 10 outils hydrauliques différents, sans avoir à régler manuellement les distributeurs hydrauliques de la machine. L'afficheur de la console est doté d'un capteur de luminosité, pour qu'il reste facile à lire, quelles que soient les conditions de lumière.

LA ROBUSTESSE DURABLE

ENVIRONNEMENT PAR EXCELLENCE

La série de pelles hydrauliques CXB de Case s'enorgueillit des cabines les plus larges et les plus confortables du marché. Les surfaces vitrées plus larges et les montants effilés garantissent les meilleurs niveaux de visibilité de leur catégorie, offrant à l'opérateur une vision incomparable sur la zone de travail.
Le conducteur se sentira parfaitement à l'aise pendant toute sa journée de travail, grâce au confortable siège opérateur à dossier totalement inclinable, et au système de climatisation de série avec ses neuf diffuseurs qui répartissent parfaitement la chaleur et la ventilation. Les porte-gobelets, l'horloge et le support pour téléphone portable, le compartiment réfrigéré intégré et les nombreux rangements font de la cabine Case l'environnement idéal pour maximiser la productivité.
La cabine repose sur des supports isolants qui réduisent les bruits et les vibrations, pour améliorer l'environnement de travail de l'opérateur et doper la productivité.

SÉRIE B
PELLES SUR CHENILLES

MINTENANCE SIMPLIFIÉ

Les deux modèles comportent de grandes portes à large ouverture aménagées des deux côtés de la machine, facilement accessibles depuis une passerelle de 300 mm de large, afin de permettre aux techniciens d'accéder facilement au moteur et aux composants hydrauliques.
Tous les filtres sont soigneusement regroupés pour en faciliter l'accès. La vidange d'huile est en outre dotée d'un bouchon anti-goutte écologique.
Les machines sont équipées de série d'une pompe à carburant électrique à arrêt automatique qui fournit un débit rapide de 100 litres/minutes, afin de réduire les cycles de ravitaillement et le travail de l'opérateur.

TRAIN DE ROULEMENT

Avec ses pelles CX700B et CX800B, Case pérennise sa réputation de constructeur de pelles robustes et durables.
La caisse résistante, soudée à l'intérieur pour en augmenter la robustesse, comporte un cadre de pivotement renforcé, pour une solidité et une durabilité maximales. Ce qui confère aux pelles la puissance nécessaire pour s'illustrer dans les conditions les plus rudes. Les moteurs de translation à deux régimes standard facilitent la remise en place sur le chantier. Les moteurs rétrogradent automatiquement lorsque nécessaire et les réducteurs compacts à couple élevé garantissent la traction sur les pentes les plus abruptes et la boue la plus profonde.

DURÉE DE VIE AMÉLIORÉE DES AXES ET DES BAGUES

Les bagues EMS (à périodicité de maintenance allongée) équipent désormais toutes les pelles CX série B de Case. Ces bagues à entretien minime sont soumises à des périodicités de graissage plus longues, réduisent fortement la maintenance quotidienne et hebdomadaire pour l'opérateur et augmentent la productivité. Des rondelles anti-friction en résine installées dans le pied et la tête de la flèche réduisent le bruit et le débattement, augmentant ainsi la durabilité et la fiabilité pour le client.

Axes chromés EMS avec bague en laiton

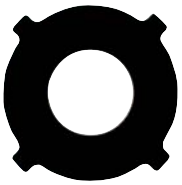

Rondelles anti-friction

LA ROBUSTESSE DURABLE

MASS EXCAVATION

Les pelles CX700B et CX800B ne sont pas seulement des machines de terrassement incroyables, elles peuvent aussi être équipées de flexibles hydrauliques auxiliaires pour alimenter toute une série d'équipements. Les soudures en gorge profonde veillent à ce que les flèches et les bras puissent résister à la contrainte des forces d'arrachage élevées, au levage lourd et aux équipements, comme les concasseurs hydrauliques, les compacteurs, les cisailles de démolition et les broyeurs.

La pelle d'excavation de masse CX800B est équipée d'une flèche principale de 7,25 m et d'un balancier supplémentaire de 2,98 m pour utilisation intensive, assurant une pénétration maximale dans le sol et une capacité de chargement accrue. Le modèle CX800B peut prendre en charge des godets atteignant des capacités de 5 m³.

PELLES SUR CHENILLES
SÉRIE B

CARACTÉRISTIQUES TECHNIQUES

	CX700B	CX800B
MOTEUR		
Marque	ISUZU	
Type	AH-6WG1XYSS-01	AH-6WG1XYSS-02
Niveaux d'émission	Tier 3	
Rampe d'injection commune, turbo, refroidisseur intermédiaire, refroidisseur de carburant, système de recirculation des gaz (EGR)	Oui	
Injection directe	à commande électronique	
Nombre de cylindres	6	
Alésage - Course (mm)	147 x 154	
Cylindrée (cc)	15700	
Puissance (kW/ch) EEC80/1269	345/463	397/532
(@rpm)	1800	1800
Couple maximum (Nm)	1980	2250
(@rpm)	1500	
CIRCUIT HYDRAULIQUE		
Débit maxi (l/min)	2 x 440	2 x 500
(@ rpm)	1800	
2 corps à 2 pistons axiaux, à débit variable	Oui	
Equipement/Power Boost (bar)	314	
Rotation de la tourelle (bar)	279	265
Translation (bar)	343	
Filtrage de l'huile	6 micron	
Type de filtre à huile	à fibres synthétiques Super Fine à filtrage élevé	
ROTATION		
Vitesse maxi de rotation (rpm)	6,5	6,4
Couple de rotation (kN-m)	241	266
TRANSLATION	Le circuit de translation est équipé de moteurs à débit variable à pistons axiaux,	
Vitesse de translation maxi (km/h)	4,1	4,2
Petite vitesse de translation (km/h)	3,0	2,9
Changement de vitesse contrôlé à partir du tableau de bord		
Rétrogradage automatique	Oui	
Rampe franchissable	70% (35)	
Effort de traction (daN)	46200	56500
CIRCUIT ÉLECTRIQUE		
Circuit (V)	24	
Batteries (V - A/h)	2 x 12 - 92	
Circuit équipé de connecteurs étanches	Oui	
Alternateur (V - Amp)	24 - 50	
CHÂSSIS PORTEUR		
Galets supérieurs	3	3
Galets inférieurs	8	8
Nombre de tuiles	47	51
Type de tuiles	Doubles arêtes	
Largeur des tuiles standard (mm)	650	
CAPACITÉS DES CIRCUITS ET DES COMPOSANTS		
Réservoir de carburant (l)	900	
Réservoir hydraulique LC (l)	310	
Système hydraulique (l)	650	720
Réducteur de translation (par côté) (l)	15	13,8
Réducteur de rotation (l)	13,5	13,5
Moteur (y compris changement de filtre) (l)	52	52
Circuit de refroidissement moteur (l)	108	133

DIMENSIONS GÉNÉRALES

avec flèche standard de 7,70 m

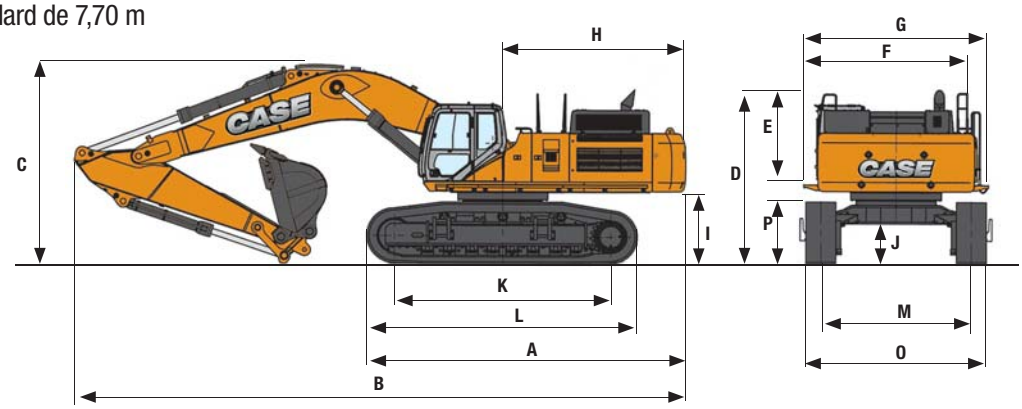

LONGUEUR DU BALANCIER CX700B			3,55 m	3,02 m	4,11 m	5,00 m
A	Hauteur hors tout (avec équipement)	mm	6910	6910	6910	6910
B	Longueur hors tout (avec équipement)	mm	13290	13250	13300	13170
C	Hauteur totale (avec équipement)	mm	4300	4370	4470	5160
D	Hauteur totale (sans équipement)	mm	3790	3790	3790	3790
E	Hauteur sous cabine	mm	3480	3480	3480	3480
F	Largeur hors tout de la structure supérieure (sans les passerelles)	mm	3390	3390	3390	3390
G	Largeur hors tout de la structure supérieure (avec les passerelles)	mm	3990	3990	3990	3990
H	Longueur totale chaîne	mm	4000	4000	4000	4000
I	Hauteur sous la structure supérieure	mm	1510	1510	1510	1510
J	Garde au sol	mm	825	825	825	825
K	Entraxe	mm	4700	4700	4700	4700
L	Longueur hors tout du châssis	mm	5880	5880	5880	5880
M	Voie des chaînes (sorties)	mm	3250	3250	3250	3250
	Voie des chaînes (rentrées)	mm	2740	2740	2740	2740
O	Longueur hors tout du châssis porteur (sorti) (avec 650 mm tuiles)	mm	4140	4140	4140	4140
	Longueur hors tout du châssis (rentré) (avec 650 mm tuiles)	mm	3630	3630	3630	3630
P	Hauteur du train de chenilles	mm	1340	1340	1340	1340

CX700B PERFORMANCES

avec flèche standard de 7,70 m

LONGUEUR DU BALANCIER			3,55 m	3,02 m	4,11 m	5,00 m
A	Portée maxi au niveau du sol	mm	12900	12600	13400	14300
B	Portée maximale	mm	13160	12870	13650	14600
C	Profondeur de fouille maximale	mm	8400	7870	8970	9850
D	Hauter d'attaque maxi	mm	11920	12400	12040	12700
E	Hauter de déversement maxi	mm	8020	8330	8160	8710
	Force de creusement du bras	kN	224	244	202	175
	Avec powerboost automatique	kN	245	267	221	192
	Force de creusement du godet	kN	290	290	290	290
	Avec powerboost automatique	kN	317	317	317	317

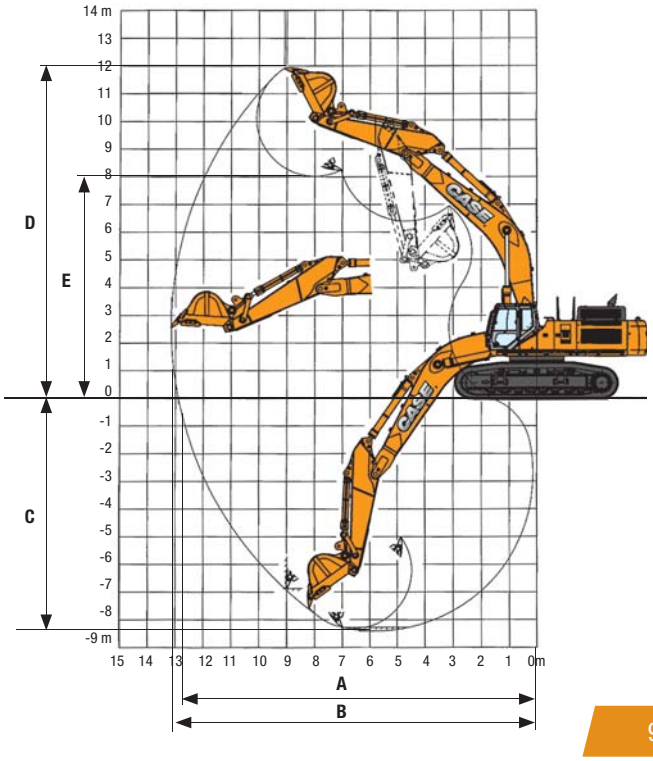

POIDS EN ORDRE

avec bras de 3,55 m, godet de 2,9 m³, tuiles de 650 mm, opérateur, lubrifiant, liquide de refroidissement, réservoir de carburant plein

CX700B	Poids
	68.900 kg

Contrepoids 10.400 kg

CARACTÉRISTIQUES TECHNIQUES

CX700B MASS EXCAVATION DIMENSIONS GÉNÉRALES

avec flèche de 6,58 m (pour excavation en pleine masse) et balancier de 3,00 m

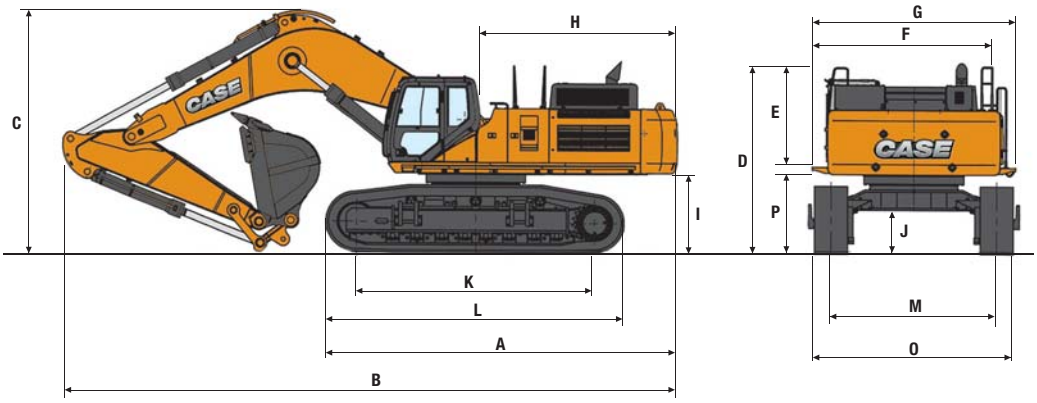

LONGUEUR DU BALANCIER			3,02 m
A	Hauteur hors tout (avec équipement)	mm	6910
B	Longueur hors tout (avec équipement)	mm	12280
C	Hauteur totale (avec équipement)	mm	5030
D	Hauteur totale (sans équipement)	mm	3790
E	Hauteur sous cabine	mm	3480
F	Largeur hors tout de la structure supérieure (sans les passerelles)	mm	3390
G	Largeur hors tout de la structure supérieure (avec les passerelles)	mm	3990
H	Longueur totale chaîne	mm	4000
I	Hauteur sous la structure supérieure	mm	1510
J	Garde au sol	mm	825
K	Entraxe	mm	4700
L	Longueur hors tout du châssis	mm	5880
M	Voie des chaînes (sorties)	mm	3250
	Voie des chaînes (rentrées)	mm	2740
O	Longueur hors tout du châssis porteur (sorti) (avec 650 mm tuiles)	mm	4140
	Longueur hors tout du châssis (rentré) (avec 650 mm tuiles)	mm	3630
P	Hauteur du train de chenilles	mm	1340
	Hauteur en position transport sans godet, vérin du balancier desserré	mm	4225

CX700B MASS EXCAVATION PERFORMANCES

avec flèche de 6,58 m (pour excavation en pleine masse) et balancier de 3,00 m

LONGUEUR DU BALANCIER			3,02 m
A	Portée maxi au niveau du sol	mm	11310
B	Portée maximale	mm	11600
C	Profondeur de fouille maximale	mm	7080
D	Hauter d'attaque maxi	mm	10880
E	Hauter de déversement maxi	mm	6860
	Force de creusement du bras	kN	281
	Avec powerboost automatique	kN	307
	Force de creusement du godet	kN	334
	Avec powerboost automatique	kN	365

* Mass Excavation - équipement

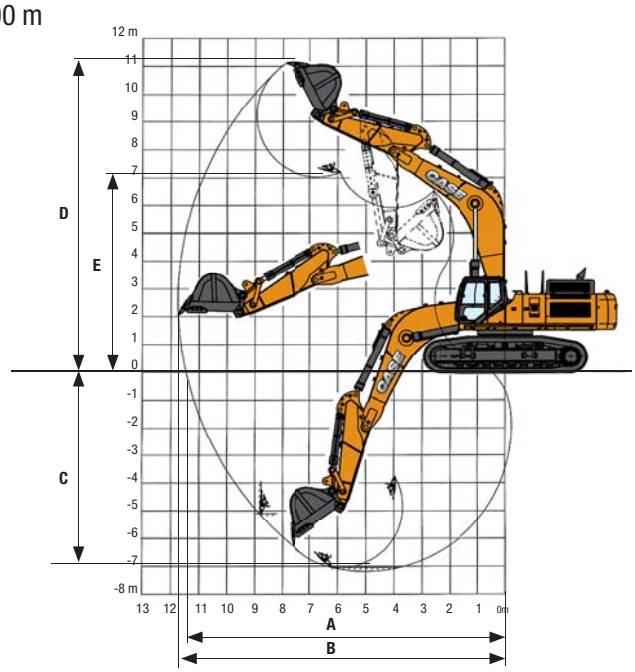

POIDS EN ORDRE

avec bras de 3,02 m, godet de 4,0 m³, tuiles de 650 mm, opérateur, lubrifiant, liquide de refroidissement, réservoir de carburant plein

CX700B MASS EXCAVATION	Poids
	69.100 kg

Contrepoids 10.400 kg

CX700B CAPACITÉ DE LEVAGE avec flèche standard de 7,70 m

Avant / Côté	PORTEE																
	3,0 m		4,5 m		6,0 m		7,5 m		9,0 m		10,5 m		12,0 M		A portée maxi		m

Balancier standard de 3,55 m, godet 2919 kg, tuiles 650 mm

9,0 m															8764*	8764*	8,81
7,5 m									11099*	11099*					7787*	7787*	9,96
6,0 m									12315*	11330	8487*	8348			7973*	7973*	10,59
4,5 m			26726*	26726*	19216*	19216*	15456*	14810	13232*	10783	11278*	8063			8401*	7378	10,97
3,0 m			20712*	20712*	22208*	19700	17152*	13830	14215*	10205	12149	7733			9105*	6908	11,13
1,5 m			15324*	15324*	24316*	18381	18516*	13010	15042*	9694	11823	7429			10179*	6728	11,09
0 m			18296*	18296*	25161*	17641*	19265*	12449	14869	9317	11587	7209			11015	6835	10,83
-1,5 m	14310*	14310*	24193*	24193*	24806*	17353	19236*	12163	14648	9114					11748	7285	10,35
-3,0 m	21443*	21443*	30368*	28713*	23307*	17397	18276*	12134	14492*	9116					13095*	8242	9,61
-4,5 m	29860*	29860*	26112*	26112*	20458*	17735	16031*	12375							13273*	10141	8,54
-6,0 m			19629*	19629*	15512*	15512*									12804*	12804*	6,99

Balancier standard de 3,02 m, godet 2919 kg, tuiles 650 mm

7,5 m									12403*	11565					9865*	9865*	9,68
6,0 m							14617*	14617*	12951*	11184					8883*	8292	10,46
4,5 m			29018*	29018*	20332*	20332*	16187*	14580	13786*	10663	12093*	7988			9183*	7479	10,84
3,0 m					23102*	19281	17750*	13640	14667*	10118	12107	7697			9754*	7032	11,01
1,5 m					24819*	18117	18922*	12886	15227	9650	11826	7435			10663*	6886	10,97
0 m			13744*	13744*	25222*	17541	19431*	12406	14874	9326	11646	7268			11293	7040	10,71
-1,5 m			21659*	21659*	24457*	17386	19124*	12203	14722	9187					12111	7557	10,22
-3,0 m	20683*	20683*	28708*	28708*	22555*	17538	17816*	12261	13998*	9277					12787*	8620	9,47
-4,5 m	29345*	29345*	23989*	23989*	19197*	17900	15001*	12618							12470*	10719	8,38
-6,0 m			16694*	16694*	13270*	13270*									11008*	11008*	6,79

Balancier standard de 4,11 m, godet 2652,6 kg, tuiles 650 mm

9,0 m															6735*	6735*	9,58
7,5 m											6459*	6459*			6406*	6406*	10,51
6,0 m									11705*	11631	8909*	8601			6534*	6534*	11,10
4,5 m							14702*	14702*	12702*	11057	10966*	8275			6852*	6852*	11,47
3,0 m			30614*	30614*	21020*	20318	16532*	14189	13788*	10445	12011*	7909			7383*	6476	11,63
1,5 m			18997*	18997*	23705*	18834	18099*	13293	14755*	9885	11963	7564			8189*	6301	11,58
0 m	8177*	8177*	19278*	19278*	25026*	17908	19107*	12641	15008	9449	11673	7292			9399*	6371	11,34
-1,5 m	13567*	13567*	23375*	23375*	25136*	17465	19380*	12260	14714	9178	11508	7139			10875	6731	10,88
-3,0 m	19425*	19425*	29839*	28567	24097*	17383	18783*	12138	14626	9098					12073	7500	10,18
-4,5 m	26394*	26394*	28348*	28348*	21790*	17602	17067*	12271	13271*	9252					12822*	8980	9,18
-6,0 m	29558*	29558*	22699*	22699*	17715*	17715*	13522*	12726							12798*	12084	7,76

Balancier standard de 5,00 m, godet 2434,3 kg, tuiles 650 mm

9,0 m											5669*	5669*			5222*	5222*	10,68
7,5 m											7052*	7052*	4659*	4659*			11,61
6,0 m											8144*	8144*	5232*	5232*	4684*	4684*	12,14
4,5 m									11042*	11042*	9516*	8459	6604*	6384	4837*	4837*	12,48
3,0 m			26738*	26738*	19066*	19066*	15122*	14617	12756*	10676	11199*	8035	7658*	6133	5125*	5125*	12,62
1,5 m			24635*	24635*	22101*	19412	16972*	13588	13915*	10031	11908*	7623	8410*	5883	5575*	5333	12,58
0 m	7747*	7747*	19610*	19610*	24118*	18174	18358*	12778	14820*	9496	11665	7274	8441*	5678	6242*	5364	12,36
-1,5 m	11397*	11397*	21250*	21250*	24954*	17460	19081*	12239	14661	9117	11401	7029			7236*	5606	11,94
-3,0 m	15873*	15873*	25644*	25644*	24641*	17162	19016*	11967	14444	8918	11286	6922			8779*	6129	11,31
-4,5 m	21347*	21347*	30916*	28365	23145*	17193	18002*	11946	14262*	8920					11244*	7093	10,42
-6,0 m	28442*	28442*	26497*	29497*	20196*	17533	15669*	12192	11884*	9187					11378*	8898	9,20
-7,5 m	25897*	25897*	19573*	19573*	14995*	14995*									10944*	10944*	7,47

CX700B MASS EXCAVATION CAPACITÉ DE LEVAGE avec flèche ME de 6,58 m

Mass Excavation 3,02 m, godet 4 m³ (3388,3 kg), tuiles 650 mm. Portée maximale de 9,77 m.

6,0 m							14796*	14796*							11032*	11032*	8,66
4,5 m					19588*	19588*	16397*	15254	12708*	10936					8339*	8339*	9,57
3,0 m			31887*	31887*	22639*	20883	18020*	14436	15305*	10508					9041*	9029	9,76
1,5 m			35187*	31245	25006*	19588	19380*	13702	15729	10102					10193*	8836	9,71
0 m	14012*	14012*	34642*	30230	26074*	18780	20068*	13181	15414	9812					12059*	9100	9,42
-1,5 m	22555	22555	34747*	30010	25627*	18442	19719*	12934							15293*	9960	8,86
-3,0 m	32872*	32872*	31099*	30307	23408*	18517	17747*	13013							16056*	11845	7,98
-4,5 m	32441*	32441*	24637*	24637*	18448*	18448*									15868*	15868*	6,65

* Les charges ci-dessus (kg) sont conformes aux normes ISO et sont référées à l'excavatrice équipée de godet.
Les charges indiquées ne dépassent pas 87 % de la capacité de levage du système hydraulique ou 75 % de la charge statique d'équilibre.
Les valeurs marquées d'un astérisque (*) sont limitées par la capacité de levage hydraulique plutôt que par celle d'équilibre.

PELLES SUR CHENILLES
SÉRIE B

CX800B DIMENSIONS GÉNÉRALES

avec flèche de 8,40 m

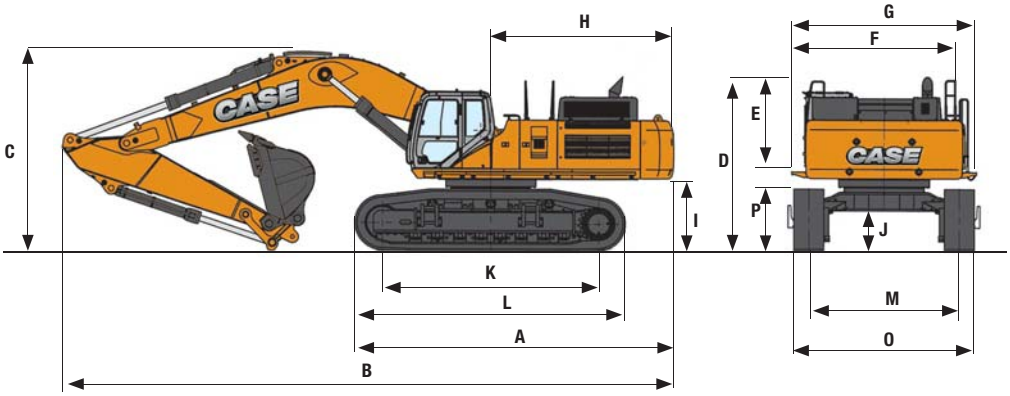

LONGUEUR DU BALANCIER			3,66 m	4,44 m	5,62 m
A	Hauteur hors tout (avec équipement)	mm	7640	7640	7640
B	Longueur hors tout (avec équipement)	mm	14360	14320	13830
C	Hauteur totale (avec équipement)	mm	4810	5000	6300
D	Hauteur totale (sans équipement)	mm	3880	3880	3880
E	Hauteur sous cabine	mm	3570	3570	3570
F	Largeur hors tout de la structure supérieure (sans les passerelles)	mm	3470	3470	3470
G	Largeur hors tout de la structure supérieure (avec les passerelles)	mm	4250	4250	4250
H	Longueur totale chaîne	mm	4300	4300	4300
I	Hauteur sous la structure supérieure	mm	1590	1590	1590
J	Garde au sol	mm	890	890	890
K	Entraxe	mm	5070	5070	5070
L	Longueur hors tout du châssis	mm	6360	6360	6360
M	Voie des chaînes (sorties)	mm	3450	3450	3450
	Voie des chaînes (rentrées)	mm	2830	2830	2830
O	Longueur hors tout du châssis porteur (sorti) (avec 650 mm tuiles)	mm	4360	4360	4360
	Longueur hors tout du châssis (rentré) (avec 650 mm tuiles)	mm	3740	3740	3740
P	Hauteur du train de chenilles	mm	1500	1500	1500

CX800B PERFORMANCES

avec flèche de 8,40 m

LONGUEUR DU BALANCIER			3,66 m	4,44 m	5,62 m
A	Portée maxi au niveau du sol	mm	13840	14680	15860
B	Portée maximale	mm	14120	14940	16110
C	Profondeur de fouille maximale	mm	8690	9470	10560
D	Hauter d'attaque maxi	mm	12910	13600	14300
E	Hauter de déversement maxi	mm	8920	9510	10170
	Force de creusement du bras	kN	274	232	195
	Avec powerboost automatique	kN	330	330	330
	Force de creusement du godet	kN	330	330	330
	Avec powerboost automatique	kN	361	361	361

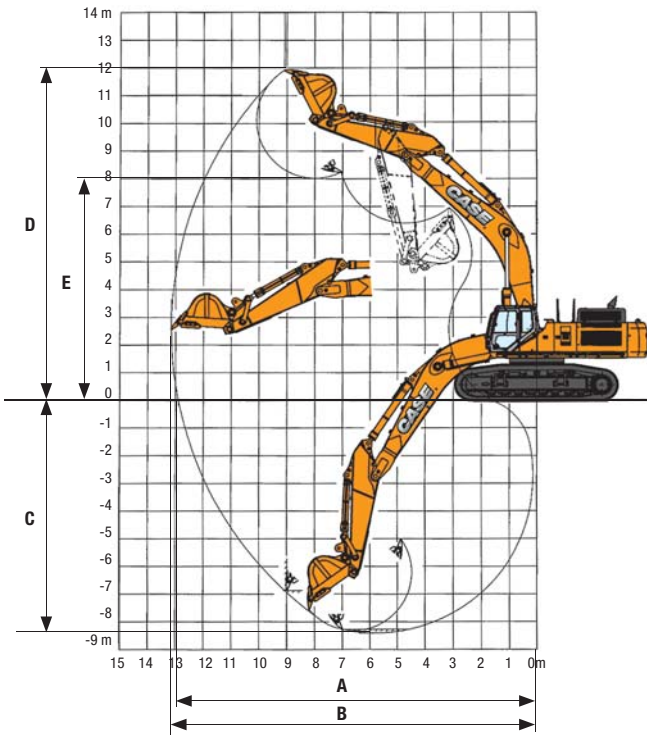

POIDS EN ORDRE

avec bras de 3,66 m, godet de 3,3 m³, tuiles de 650 mm, opérateur, lubrifiant, liquide de refroidissement, réservoir de carburant plein

CX800B	Poids
	80.300 kg

Contrepoids12.500 kg

CX800B MASS EXCAVATION DIMENSIONS GÉNÉRALES

avec flèche 7,25 mass excavation

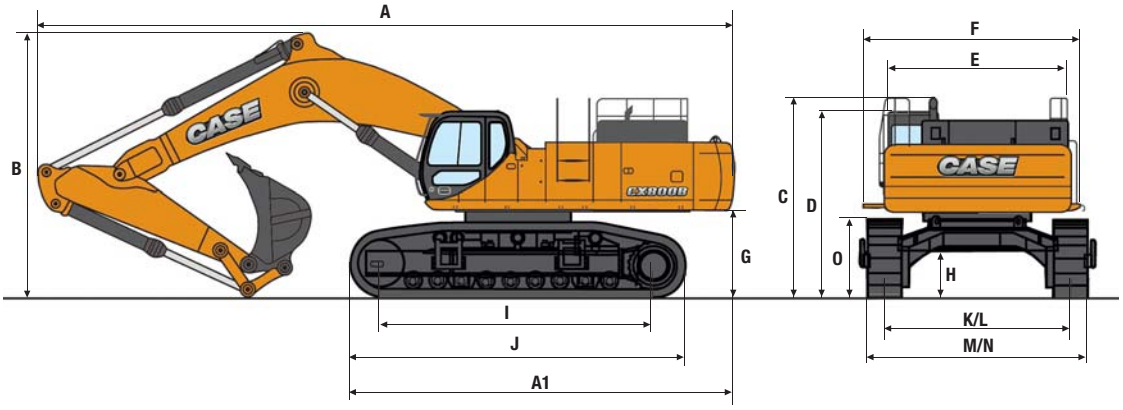

LONGUEUR DU BALANCIER			BALANCIER 2,98 m
A	Hauteur hors tout (avec équipement)	mm	13230
A1	Longueur hors tout (avec équipement)	mm	7640
B	Hauteur totale (avec équipement)	mm	5000
C	Hauteur totale (sans équipement)	mm	3880
D	Hauteur sous cabine	mm	3570
E	Largeur hors tout de la structure supérieure (sans les passerelles)	mm	3470
F	Largeur hors tout de la structure supérieure (avec les passerelles)	mm	4250
	Longueur totale chaîne	mm	4300
G	Hauteur sous la structure supérieure	mm	1590
H	Garde au sol	mm	890
I	Entraxe	mm	5070
J	Longueur hors tout du châssis	mm	6360
K	Voie des chaînes (sorties)	mm	3450
L	Voie des chaînes (rentrées)	mm	2830
M	Longueur hors tout du châssis porteur (sorti) (avec 650 mm tuiles)	mm	4360
N	Longueur hors tout du châssis (rentré) (avec 650 mm tuiles)	mm	3740
O	Hauteur du train de chenilles	mm	1500

CX800B MASS EXCAVATION PERFORMANCES

avec flèche 7,25 mass excavation

LONGUEUR DU BALANCIER			BALANCIER 2,98 m
	Longueur de la flèche	mm	7250
	Rayon du godet	mm	2200
	Champ d'action de l'axe du godet	°	162
A	Portée maxi au niveau du sol	mm	11990
B	Portée maximale	mm	12310
C	Profondeur de fouille maximale	mm	7030
D	Hauter d'attaque maxi	mm	11760
E	Hauter de déversement maxi	mm	7890
	Force de creusement du bras	kN	317
	Avec powerboost automatique	kN	347
	Force de creusement du godet	kN	430
	Avec powerboost automatique	kN	470

* Mass Excavation - équipement

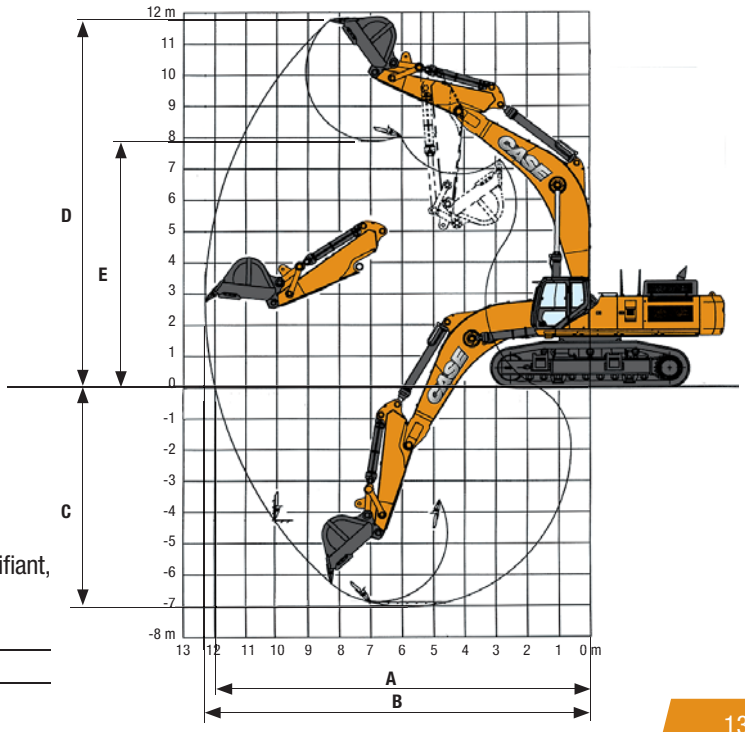

POIDS EN ORDRE

avec bras de 2,98 m, godet de 4,1 m³, tuiles de 650 mm, opérateur, lubrifiant, liquide de refroidissement, réservoir de carburant plein

CX800B MASS EXCAVATION	Poids
	80.400 kg

Contrepoids 12.500 kg

CX800B CAPACITÉ DE LEVAGE

Avant / Côté	PORTEE																		
	3,0 m		4,5 m		6,0 m		7,5 m		9,0 m		10,5 m		12,0 m		13,5 m		A portée maxi		m

Balancier standard de 3,66 m, godet 3,3 m³ (2994.4 kg), tuiles 650 mm. Portée maximale de 12,13 m.

9,0 m																	7360*	7360*	10,4
7,5 m								12850*	12850*	11290*	11290*						7346*	7346*	11,2
6,0 m								13801*	13801*	12503*	11335						7530*	7530*	11,7
4,5 m			32725*	32725*	22604*	22604*	17776*	17776*	14966*	14183	13168*	10830	7956*	7956*			7908*	7908*	12
3,0 m					25851*	24969	19692*	17794	16140*	13347	13868*	10309	9908*	8090			8510*	7925	12,1
1,5 m			15457*	5457*	27923*	23350	21169*	16708	17110*	12631	14455*	9846	10222*	7820			9406*	7746	12,1
0 m			20263*	20263*	28625*	22508	21967*	15989	17697*	12108	14780*	9497					10734*	7841	11,8
-1,5 m	17914*	17914*	26831*	26831*	28178*	22196	21989*	15618	17750*	11807	14674*	9304					12777*	8259	11,3
-3,0 m	25229*	25229*	34435*	34435*	26711*	22248	21162*	15548	17101*	11737	13858*	9314					13550*	9130	10,7
-4,5 m	33215*	33215*	30442*	30442*	24102*	22609	19285*	15763	15412*	11933							13795*	10766	9,66
-6,0 m			24639*	24639*	19891*	19891*	15787*	15787*									13655*	13655*	8,3

Balancier long de 4,44 m, godet 3,0 m³ (2893 kg), tuiles 650 mm. Portée maximale de 13,06 m.

10,5 m																	4567*	4567*	10,5
9,0 m											8304*	8304*					4323*	4323*	11,5
7,5 m											10495*	10495*	5225*	5225*			4232*	4232*	12,2
6,0 m									12694*	12694*	11585*	11570	8011*	8011*			4265*	4265*	12,7
4,5 m							16423*	16423*	13965*	13965*	12356*	11025	10044*	8515			4412*	4412*	12,9
3,0 m			26410*	26410*	24134*	24134*	18551*	18313	15287*	13625	13181*	10456	11734*	8161			4681*	4681*	13,1
1,5 m			18446*	18446*	26852*	24050	20341*	17087	16457*	12828	13925*	9932	12148*	7829			5099*	5099*	13
0 m	9622*	9622*	19719*	19719*	28281*	22859	21520*	16202	17292*	12206	14452*	9508	12383*	7565			5715*	5715*	12,8
-1,5 m	15066*	15066*	23858*	23858*	28497*	22273	21961*	15668	17649*	11795	14622*	9225	10595*	7411			6627*	6627*	12,3
-3,0 m	20696*	20696*	29696*	29696*	27638*	22114	21595*	15444	17390*	11605	14252*	9112					8030*	7719	11,7
-4,5 m	26995*	26995*	33444*	33444*	25679*	22289	20294*	15501	16299*	11648	12974*	9224					10382*	8849	10,8
-6,0 m	34495*	34495*	28531*	28531*	22342*	22342*	17719*	15853	13856*	11987							12272*	10914	9,6
-7,5 m			21231*	21231*	16872*	16872*	12869*	12869*									11599*	11599*	7,94

Balancier S-long de 5,62 m, godet 2,4 m³ (2590,2 kg), tuiles 650 mm. Portée maximale de 14,29 m.

10,5 m																	3828*	3828*	12
9,0 m													6375*	6375*			3607*	3607*	12,8
7,5 m													7740*	7740*			3503*	3503*	13,5
6,0 m											10130*	10130*	8911*	8911*	5432*	5432*	3492*	3492*	13,9
4,5 m									12267*	12267*	11012*	11012*	10123*	8773	6713*	6713*	3568*	3568*	14,2
3,0 m			29671*	29671*	20952*	20952*	16459*	16459*	13759*	13759*	11981*	10759	10739*	8343	7620*	6518	3733*	3733*	14,3
1,5 m			25500*	25500*	24432*	24432*	18635*	17731	15176*	13195	12916*	10134	11336*	7924	8119*	6254	4001*	4001*	14,3
0 m			20736*	20736*	26827*	23464	20322*	16569	16337*	12406	13694*	9593	11817*	7559	7853*	6030	4395*	4395*	14
-1,5 m	12661*	12661*	22080*	22080*	28017*	22408	21346*	15765	17096*	11820	14196*	9178	12071*	7283	6044*	5887	4965*	4965*	13,6
-3,0 m	16883*	16883*	25848*	25848*	28090*	21888	21627*	15299	17337*	11453	14295*	8917	11945*	7130			5796*	5796*	13,1
-4,5 m	21857*	21857*	31433*	31433*	27092*	21772	21088*	15131	16925*	11310	13811*	8835	10073*	7153			7063*	6918	12,3
-6,0 m	27874*	27874*	32922*	32922*	24912*	21999	19555*	15245	15618*	11404	12371*	8981					9165*	8144	11,2
-7,5 m	35591*	35591*	27509*	27509*	21180*	21180*	16606*	15670	12818*	11808							10622*	10362	9,85
-9,0 m					14947*	14947*	10999*	10999*									9695*	9695*	7,95

CX800B MASS EXCAVATION CAPACITÉ DE LEVAGE avec flèche ME de 7,25 m

Balancier ME de 2,98 m, godet 4,1 m³ (3420 kg), tuiles 650 mm. Portée maximale de 10,30 m.

9,0 m																	11976*	11976*	8,14
7,5 m									12732*	12732*							11874*	11874*	9,12
6,0 m							17690*	17690*	15848*	14948							12202*	12202*	9,76
4,5 m			32866*	32866*	23907*	23907*	19383*	19383*	16701*	14302							12932*	11502	10,14
3,0 m			37917*	37917*	27009*	26066	21097*	13328	17618*	13613							14144*	10796	10,29
1,5 m			29282*	29281*	29037*	24456	22380*	17335	18309*	13011							15965*	10574	10,22
0 m			33885*	33885*	29571*	23562	22877*	16675	18485*	12591							16396*	10841	9,91
-1,5 m	26331*	26331*	37767*	37767*	28597*	23244	22326*	16376	17786*	12422							16838*	11742	9,35
-3,0 m	37512*	37512*	33497*	33497*	26005*	23387	20350*	16449									17151*	13693	8,49
-4,5 m			26845*	26845*	21166*	21166*											16919*	16919*	7,21

* Les charges ci-dessus (kg) sont conformes aux normes ISO et sont référées à l'excavatrice équipée de godet.
Les charges indiquées ne dépassent pas 87 % de la capacité de levage du système hydraulique ou 75 % de la charge statique d'équilibre.
Les valeurs marquées d'un astérisque (*) sont limitées par la capacité de levage hydraulique plutôt que par celle d'équilibre.

CARACTÉRISTIQUES TECHNIQUES

www.casece.com

EXPERTS FOR THE REAL WORLD
SINCE 1842

CASE CONSTRUCTION

Form No. AME5307CCFR - MediaCross Firenze - 03/18

CASE CONSTRUCTION EQUIPMENT
CONTACT INFORMATION

CNH INDUSTRIAL - TORINO
Via Plava 80
10135 Torino
Italy

CNH INTERNATIONAL S.A. - LUGANO
Riva Paradiso 14
6902 Paradiso - Lugano
Switzerland

CNH INDUSTRIAL - MIDDLE EAST
Dubai Regional Representative Office
Dubai Airport Free Zone, Building 2W
Office 201 - PO Box 54588
Dubai, United Arab Emirates

CNH INDUSTRIAL - SOUTH AFRICA
N1 Business Park
Slate Avenue
Cosmosdal
South Africa

NOTE: Les équipements standards et optionnels peuvent varier en fonction des demandes et des réglementations particulières à chaque pays. Les illustrations peuvent montrer des équipements non-standard ou non mentionnés - consulter le concessionnaire CASE. Qui plus est, CNH Industrial se réserve le droit de modifier sans préavis les spécifications de ses machines etce, sans encourir d'obligation quelconque pouvant découler de telles modifications.

Conforme à la directive 2006/24/CE