TERNE SERIE T
580ST I 590ST I 695ST

CASE
CONSTRUCTION

L'ORIGINALE, PRONTO A TUTTO

www.casece.com
EXPERTS FOR THE REAL WORLD
SINCE 1842

SERIE T
TERNE

EXPERTS FOR THE REAL WORLD
SINCE 1842

1842 ***Fondazione di CASE.***

1959 ***Il TLB 420 di CASE è il primo modello alimentato a diesel.***

1964 ***CASE è il primo costruttore a sviluppare un bilanciere telescopico, il CASE Extendahoe brevettato.***

1969 ***CASE inizia la produzione della pala compatta.***

1998 ***CASE è il primo costruttore a offrire il sistema antibeccheggio (Ride Control) sulle terne.***

1999 ***CASE è il primo costruttore a offrire la trasmissione Powershift sulle terne.***

2000 ***CASE è il primo costruttore a offrire un attacco rapido integrato sulle terne.***

EREDITÀ
INCONFONDIBILMENTE CASE DAL 1957

2001 ***Le Terne CASE della Serie M vengono nominate nella rivista "Construction Equipment" nella TOP 100 dei prodotti.***

2005 ***CASE realizza la sua 500millesima terna e oggi si avvia a raggiungere il traguardo delle 750.000 unità prodotte.***

2012 ***CASE soddisfa le norme di emissione Tier 4 offrendo al contempo la forza di strappo e la capacità di sollevamento migliori della categoria.***

2015 ***CASE amplia la sua linea di prodotti europei con l'introduzione della nuova gamma di motolivellatrici.***

2016 ***CASE amplia la sua offerta di prodotti introducendo il retroescavatore con geometria "in linea" e il caricatore a "braccio diritto" per soddisfare le varie esigenze e preferenze dei clienti.***

2017 ***CASE presenta un retroescavatore Tier 4 final completamente personalizzabile.***

SERIE T
TERNE

EMISSIONI CONTENUTE

FPT: un leader nella tecnologia dei motori.

- Fiat ha inventato la tecnologia «Common Rail» negli anni '80
- Fiat Power Train produce oltre 600.000 motori industriali all'anno
- I nostri motori vengono utilizzati non solo sulle macchine per il movimento terra ma anche sui camion, sulle macchine agricole e marine per le applicazioni militari.

Famiglia di motori FTP

Il motore FTP da 3,4 litri dotato di tecnologia all'avanguardia, offre grandi prestazioni in un piccolo spazio con i costi di manutenzione più bassi sul mercato:

- Il sistema di aspirazione dell'aria con separatore centrifugo di polvere riduce gli intervalli di pulizia.
- le 16 valvole disponibili consentono una perfetta gestione dell'aspirazione, una turbolenza più elevata e, quindi, una combustione ottimale.
- Pistone ad alta turbolenza e collettore di aspirazione dell'aria.
- Common rail ad alta pressione a iniezione multipla per una perfetta miscelazione aria-carburante e una migliore efficienza di combustione.
- Valvola "waste-gate" ad azionamento elettronico per un'immediata reazione del motore e una riduzione dei tempi morti prima che il turbo inizi a funzionare e a generare una spinta.
- Il motore integrato e la gestione del sistema di post-trattamento offrono sempre la maggiore potenza con il minor consumo di carburante, qualunque siano le condizioni climatiche o il carico del motore.
- Ventola viscosa: nessuno spreco di potenza grazie alla bassa esigenza di raffreddamento.
- Compatibile con diesel HVO

La funzione di arresto elettronico automatico del motore, tra i parametri operativi più fondamentali per quanto riguarda il motore e la trasmissione, consente di arrestare automaticamente il motore qualora il parametro specifico risulti al di sotto di una soglia di sicurezza predefinita:

- pressione dell'olio motore
- temperatura del liquido di raffreddamento del motore
- temperatura dell'olio di trasmissione

Il conducente può disattivare il sistema, a propria discrezione.
Questa soluzione, unita alla telematica SITE WATCH, consente di evitare i guasti principali, riducendo sensibilmente i costi per la manutenzione straordinaria.

MOTORE
UN CUORE POTENTE

Compact HI-eSCR

MANUTENZIONE SEMPLICE E SICURA

Motore compatto, layout ottimizzato

- I punti di controllo dell'olio e dei filtri sono facilmente accessibili dal lato sinistro del cofano. L'apertura anteriore offre all'operatore una visione completa dei componenti del motore.
- Il telaio antiurto che circonda i radiatori, previene i danni se la macchina colpisce un ostacolo a una velocità fino a 5 km/h, riducendo i costi di manutenzione straordinaria dovuta alla rottura dei radiatori.
- L'SCR esterno facilita l'accesso ai componenti di post-trattamento, garantendo, allo stesso tempo, uno spazio più ampio sotto il cofano per le operazioni di manutenzione ordinaria.

SERIE T
TERNE

PROTEZIONE DEL RETROESCAVATORE

Il DNA del Construction King

I clienti di tutto il mondo hanno costruito il successo delle loro aziende sulla potenza e sulle prestazioni delle terne Case.

- L'esclusivo braccio "Extendahoe" esterno fa parte del DNA CASE: tutti i componenti a contatto con il suolo sono protetti dagli urti e dall'accumulo di materiale
- I denti della pinza offrono una perfetta ritenzione del materiale, specialmente nelle operazioni di posizionamento dei tubi
- La curvatura del braccio migliora la capacità di scavo e facilita il caricamento degli autocarri.
- Per una maggior sicurezza, i comandi pilotati si disattivano automaticamente quando non vengono utilizzati. Si riattivano immediatamente al semplice tocco di un pulsante.

CABINA A PROFILO RIBASSATO

Una macchina compatta per grandi lavori

Noi non vogliamo sprecare tempo e carburante e sappiamo bene che nemmeno voi lo volete: ecco perché abbiamo considerevolmente ridotto l'altezza di trasporto grazie alla geometria sovrapposta dei cilindri. L'altezza è inferiore a 3,5 m sul modello 580ST e a 3,7 m sui modelli 590ST e 695ST.

CAMBIO RAPIDO DEGLI ACCESSORI

Fallo dalla cabina!

- L'attacco rapido idraulico integrato brevettato consente all'operatore di sostituire gli accessori della terna dalla cabina, con un semplice interruttore.
- La traslazione laterale idraulica consente la sostituzione semplice e rapida del retroescavatore in tutte le condizioni di lavoro.

RETROESCAVATORE
SOLUZIONI SU MISURA

SCELTA DELLA BENNA FLESSIBILE

Attacco universale CASE

Il nuovo attacco universale consente di installare sul braccio del retroescavatore non solo le benne tradizionali CASE, ma anche le benne più comuni dei principali produttori. Questa soluzione consente al cliente di poter scegliere tra diverse opzioni e di installare le benne già presenti. L'attacco universale è opzionale per la versione dotata di retroescavatore con geometria in linea.

RETROESCAVATORE CON GEOMETRIA "IN LINEA"

Massima potenza senza sollecitazioni

Case ha arricchito la propria offerta introducendo un retroescavatore di nuova concezione con geometria "in linea" dei cilindri e braccio "Extendahoe" interno. La nuova soluzione consente al cliente di scegliere la tecnologia più adatta alle proprie esigenze. Una concezione esecutiva diversa per mantenersi ai vertici del mercato con prestazioni al top, sulla stregua delle rinomate e apprezzate caratteristiche che contraddistinguono il DNA CASE. I cilindri allineati consentono di avere una visibilità ottimale attraverso il braccio e riducono i carichi flettenti distribuendo in modo uniforme le sollecitazioni. Questa è la soluzione tipicamente adottata nei grandi escavatori, in cui è imprescindibile avere i livelli massimi di produttività e affidabilità.

SERIE T
TERNE

SISTEMA RIDE CONTROL AUTOMATICO

Produttività sicura

- Il sistema "Ride Control" automatico riduce i contraccolpi sui bracci del caricatore durante il trasporto e permette alla benna di trattenere perfettamente il materiale su tutte le superfici, consentendo così velocità più elevate su strada e riducendo i tempi dei trasferimenti. Il sistema consente di scegliere fra 3 tipi di impostazioni per rispondere alle preferenze del cliente o alle diverse condizioni del terreno.
- L'assale anteriore consente un'oscillazione di +/-11 gradi, in modo da mantenere una trazione ottimale anche sui terreni più accidentati, riducendo al minimo le perdite di prodotto dalla benna e mantenendo una produttività massima.
- Per venire incontro alle diverse richieste di trazione o di resistenza agli impatti e alle sollecitazioni, sono disponibili diversi tipi di pneumatici (da industriali ad agricoli) e tecnologie (radiali o diagonali).

RITORNO ALLA POSIZIONE DI SCAVO

Il lavoro non è mai stato così semplice!

I bracci sagomati del caricatore migliorano la capacità di caricamento degli autocarri, mentre l'autolivellamento meccanico facilita il compito dell'operatore.
La funzione di ritorno automatico in posizione di scavo riduce notevolmente lo sforzo nelle operazioni ripetitive di carico velocizzando l'intero ciclo. L'autolivellamento meccanico e la visibilità eccellente sul caricatore semplificano le operazioni di carico e scarico dei pallet.

CARICATORE:
BRACCIO DRITTO PER LE MASSIME PRESTAZIONI

OLTRE OGNI LIMITE

Eccezionale sbraccio di carico e scarico, minimi costi di manutenzione

La versione con caricatore a braccio diritto rappresenta la soluzione ideale per i professionisti che richiedono elevate altezze di scarico o per quelli che lavorano principalmente con il retroescavatore. L'esecuzione costruttiva del braccio semplifica la configurazione strutturale del caricatore , minimizzando i punti di ingrassaggio e garantendo maggiore visibilità sul lato anteriore della macchina. Il caricatore con bracci lunghi e diritti presenta il perno di articolazione in posizione di 8 cm più alta rispetto alla configurazione standard con bracci ricurvi, e questo senza alcun compromesso quanto alle caratteristiche di forza di strappo e di capacità di carico, che risultano in linea con quelle della versione "tradizionale".
La funzione autolivellante e antiribaltamento mantiene la benna in posizione corretta durante il sollevamento dei carico, evitando sversamenti di materiale.

SMARTFIT®
BUCKET TOOTH SYSTEM

Nuovi denti Smart-fit disponibili per le benne heavy-duty dei retroescavatori.
Questi denti contribuiscono a migliorare le prestazioni della terna del retroescavatore: penetrano più in profondità e mantengono l'affilatura più a lungo, garantendo una maggiore produttività e costi di manutenzione sensibilmente ridotti. Inoltre, è possibile sostituirli in tempi brevissimi: pochi minuti e la macchina è di nuovo disponibile. Risultato: produttività e durata maggiori, costi più ridotti.

LE PRINCIPALI RAGIONI
PER SCEGLIERE LA SERIE T

CABINA A PROFILO RIBASSATO
- Il design con i cilindri sovrapposti riduce l'altezza di trasporto generale del braccio a 3,5 m per il modello 580ST e a 3,7 m per i modelli 590ST e 695ST.

GEOMETRIA "IN LINEA" DEL RETROESCAVATORE
-Maggiore visibilità grazie al telaio più stretto, maggiore resistenza alle sollecitazioni grazie alla distribuzione omogenea del carico e dello sforzo lungo il braccio

SCELTA DELLA BENNA FLESSIBILE
- Intercambiabilità del retroescavatore economica e in grado di mantenere le migliori prestazioni di scavo della categoria

CAMBIO RAPIDO DEGLI ACCESSORI
- L'attacco rapido idraulico integrato brevettato consente la sostituzione degli accessori della terna dalla cabina, con un semplice interruttore.
- La traslazione laterale idraulica consente la sostituzione semplice e rapida del retroescavatore in tutte le condizioni di lavoro.

PROTEZIONE DEL RETROESCAVATORE
- Il braccio "Extendahoe" esterno è la soluzione perfetta per le condizioni di lavoro più difficili: le parti scorrevoli non toccano mai il suolo conservandone l'efficienza.
- I denti della pinza sono lo strumento perfetto per un'eccellente ritenzione del materiale.

OLTRE OGNI LIMITE
-Caricatore con braccio diritto
Il caricatore CASE offre la più elevate capacità di carico del settore abbinata ad altezze di scarico ai vertici della categoria.

EMISSIONI CONTENUTE

- Il motore FPT da 3,4 litri ad alta potenza ed elevata densità di coppia riduce sensibilmente le emissioni garantendo i costi di manutenzione più bassi sul mercato.

MANUTENZIONE SEMPLICE E SICURA

- Tutti i principali punti di controllo sono facilmente accessibili da terra.
- Il cofano frontale ribaltabile del motore e la perfetta disposizione dei componenti consentono una manutenzione giornaliera rapida.

CABINA COMODA E SICURA

- Visibilità eccellente in tutte le operazioni con caricatore o retroescavatore.
- Parabrezza e lunotto completamente apribili per un'eccellente ventilazione della cabina.
- Nuove luci a LED
- Nuovo sedile riscaldato

SISTEMA RIDE CONTROL AUTOMATICO

- Il sistema "Ride Control" automatico offre 3 impostazioni per rispondere alle diverse condizioni di lavoro.

RITORNO ALLA POSIZIONE DI SCAVO

- La funzione di ritorno automatico in posizione di scavo consente di riposizionare in modo preciso e automatico il caricatore e di controllare facilmente le operazioni di carico.

CABINA COMODA E SICURA

Accomodatevi sul vostro sedile

- Ambiente di lavoro su misura: i piantoni dei comandi pilotati e i poggiapolsi sono completamente regolabili per adattarsi alla vostra corporatura.
- Bassa rumorosità: la cabina è montata su ammortizzatori isolanti che riducono le vibrazioni e il livello fonometrico a 77 dB(A).
- Visibilità eccellente significa maggiore sicurezza: il lunotto è completamente apribile per offrire una visibilità totale senza ostacoli sulla zona di scavo. Inoltre, una volta ribaltato e portato in posizione completamente aperta, il lunotto funge da parapioggia.
- Un sedile "regale": è possibile impostare l'altezza e la sospensione del sedile pneumaticamente. La regolazione del supporto lombare e dei braccioli assicura una posizione confortevole anche nelle lunghe giornate lavorative. Il nuovo sedile riscaldato aiuta a riscaldarsi nelle condizioni più fredde.
- Ventilazione migliorata dell'abitacolo: tutti i vetri della cabina sono parzialmente o completamente apribili per consentire la massima ventilazione dell'abitacolo.
- Abbondanza di spazio per gli oggetti: il nuovo contenitore portadocumenti e la nuova posizione alta dell'autoradio, uniti a un vano portaoggetti con chiusura a chiave, trasformano la cabina CASE in un comodo spazio ad uso ufficio per l'operatore.
- Accessibilità da primato: i gradini ampi e i corrimano robusti facilitano l'entrata e l'uscita dalla cabina. L'ampia apertura senza ostacoli delle porte agevola l'accesso al sedile di guida.
- Per il lavoro in notturna, le terne CASE sono equipaggiate con 10 fari da lavoro a LED o alogeni, di cui due sulle fiancate, per la massima visibilità. La nuova opzione a LED fornisce una luce di intensità 4 volte superiore. Lavorare in notturna non è mai stato così luminoso!

CABINA E SEDILE
UNA CABINA DA RE

Guida personalizzata

L'elettronica integrata consente al conducente di impostare la reazione di guida su 3 livelli diversi.
Tramite il computer di bordo:

- ride control
- acceleratore
- cambio F/N/R
- giri/min minimi e massimi del motore
- è possibile impostare facilmente la funzione di arresto automatico del motore in base alle esigenze o alle preferenze del cliente.

TELEMATICA

INGEGNO SCIENTIFICO

Il sistema telematico CASE SiteWatch utilizza un dispositivo di controllo ad alta tecnologia montato su ciascuna macchina per raccogliere e confrontare i dati inviati dalla macchina e da satelliti GPS. I dati vengono quindi inviati via etere tramite la rete di comunicazione mobile al portale web CASE SiteWatch.

SiteWatch: a portata di mano tutti i vantaggi del controllo centralizzato del parco macchine

Per misurare e ottimizzare l'effettiva disponibilità delle proprie risorse

- Eliminare le "unità fantasma": SiteWatch consente di individuare le unità di riserva o le unità sotto utilizzate in ciascun cantiere.
- Rende possibile riassegnare le unità in modo da ottimizzare l'utilizzo della flotta.
- La pianificazione della manutenzione risulta più semplice dato che si hanno sempre a disposizione le ore di lavoro effettive.
- I vantaggi di SiteWatch possono essere estesi anche al resto del parco macchine: SiteWatch può essere installato anche su macchine di altre marche.

Abbattimento dei costi di esercizio complessivi!

- Potendo confrontare il consumo di carburante dei diversi tipi di macchine si potrà scegliere la soluzione più conveniente.
- Risparmio sui costi di trasporto pianificando e raggruppando gli interventi di manutenzione ordinaria.
- Tranquillità, tempi di operatività ottimizzati e riduzione dei costi per le riparazioni: con la manutenzione preventiva si può ad esempio sapere se il motore necessita di manutenzione ed evitare quindi che si manifestino guasti improvvisi.
- È possibile confrontare il rendimento del capitale investito per le diverse risorse nei vari cantieri.
- È possibile programmare il sistema in modo da venire informati se le macchine vengono utilizzate fuori dagli orari previsti, ad esempio durante i fine settimana o di notte.
- Integrare il pacchetto di manutenzione programmata in modo da trovarsi nel posto giusto al momento giusto.

Maggiore sicurezza, premi assicurativi più bassi

- Tenere alla larga i malintenzionati: dissuaderli dal tentare furti delle macchine in quanto dotate di sistema di geolocalizzazione. Il sistema SiteWatch è nascosto in modo che i ladri non possano individuarlo in poco tempo.
- Con il sistema "Geofence" è possibile definire un recinto virtuale del parco macchine ed essere avvertiti via e-mail se una macchina esce da tale perimetro.

SERIE T
TERNE

SPECIFICHE

MOTORE	580ST	590ST	695ST
Marca e modello	FPT F5C - F5BFL413B	FPT F5C - F5BFL413A	
Sistema d'iniezione	Common Rail ad alta pressione		
Livello di emissioni	Stage IV/Tier 4 Final		
N. di cilindri	4		
Alesaggio/Corsa	99 mm x 110 mm		
Cilindrata/Rapporto di compressione	3,4 ltr / 17 a 1		
Potenza nominale del motore (ISO 14396)	72 KW (97 CV)@ 2200 giri/min	82 KW (110 CV) @ 2200 giri/min	
Potenza netta massima	84 KW (112 CV) @2000 giri/min	89 KW (119 CV) @1900 giri/min	
Coppia massima (ISO 14396)	459 Nm @ 1400 giri/min	467 Nm @ 1400 giri/min	
Regimi del motore	2200 giri/min (velocità nominale a pieno carico) / 900-1000 giri/min (bassa velocità a vuoto)		

TRASMISSIONE	4WD				4WD - 4WS	
Tipo	Powershuttle	Powershift	Powershuttle	Powershift	Powershift	
Modello	Carraro TLB1 PB 4WD	Carraro TLB2 MPB 4WD	Carraro TLB1 PB 4WD	Carraro TLB2 MPB 4WD	Carraro TLB2 4WS MPB	
Velocità in avanti	6 - 10 - 21 - 40 (kph)				7 - 11 - 24 - 40 (kph)	
Velocità in retromarcia	7 - 12 - 26 - 47 (kph)				8 - 13 - 29 (kph)	
ASSALE ANTERIORE						
Modello	4WD Heavy duty				4WD RM con differenziale a slittamento limitato	
Oscillazione	+/- 11°				+/- 8°	
ASSALE POSTERIORE						
Modello	Carraro 28.44FR con bloccaggio differenziale		Carraro 28.50 con bloccaggio differenziale		Carraro 26.43 con differenziale a slittamento limitato	
FRENI						
Freni di servizio	Idraulici attivati da pedale, 2 dischi per lato				Idraulici attivati da pedale, 3 dischi per lato	
Freni di stazionamento	Attivati meccanicamente					
PNEUMATICI						
Anteriori	18"	20"	18"	20"	24"	28"
Posteriori	26" o 28"	30"	26" o 28"	30"	24"	28"
STERZO						
Tipo	Servosterzo					
Pressione dell'impianto/Cilindrata	180 bar / 160 cc					
Raggio di sterzata 4 RM (raggio esterno)	Con pneumatici da 18": 4300 mm senza freni 3600 mm con freni				Con pneumatici da 28": 8180 mm in modalità 2 RS senza freni 6820 mm in modalità 2 RS con freni 4810 mm in 4 RS senza freni	
IMPIANTO IDRAULICO						
Tipo	Load sensing a centro chiuso con doppia pompa a ingranaggi	Load sensing a centro chiuso con pompa a portata variabile	Load sensing a centro chiuso con pompa a portata variabile		Load sensing a centro chiuso con pompa a portata variabile	
Portata (a 2200 rpm)	156 l/min	6 a 165 l/min	6 a 165 l/min		6 a 165 l/min	
Pressione	205 bar		205 bar		205 bar	
RIFORNIMENTI						
Olio motore	8 l		8 l		8 l	
Olio trasmissione	20,8 l		20,8 l		20,8 l	
Olio assale posteriore	21,2 l				13,6 l	
Olio idraulico	142 l		142 l		142 l	
Serbatoio carburante	131 l		131 l		131 l	
Serbatoio Urea	13,2 l		13,2 l		13,2 l	
Liquido di raffreddamento	24 l		24 l		24 l	
IMPIANTO ELETTRICO						
Tensione	12 V		12 V		12 V	
Batteria	Singola: 95 Ah 900 A o Doppia: 60 Ah, 600 A (ognuna)					
Alternatore	120 A		120 A		120 A	
CABINA						
Certificazione	ROPS / FOPS		ROPS / FOPS		ROPS / FOPS	
Aria condizionata	Opzionale		Opzionale		Opzionale	
LIVELLO FONOMETRICO						
Interno (cabina)	77 dB(A)		77 dB(A)		77 dB(A)	
Esterno	102 dB(A)		103 dB(A)		103 dB(A)	

DIMENSIONI GENERALI

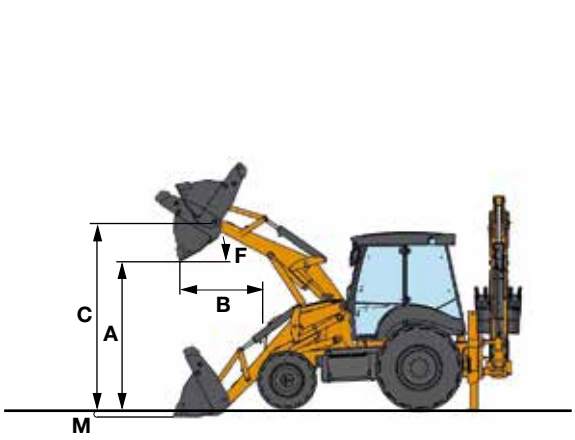

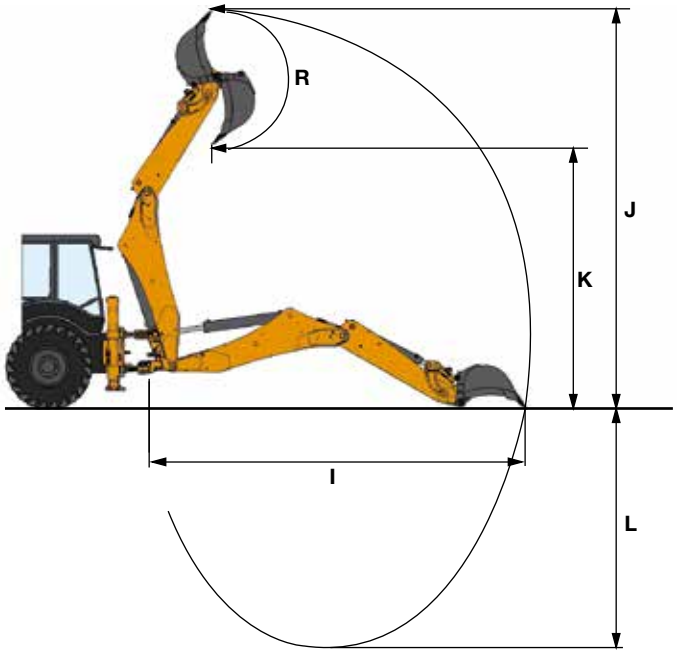

580ST - 590ST

CARICATORE (configurazione 4 RM)		CARICATORE TOOL CARRIER		CARICATORE A BRACCIO DIRITTO	
		Std benna	4 x 1 benna	Std benna	4 x 1 benna
A Altezza max. di scarico con benna a 45°	mm	2606	2618	2711	2726
B Sbraccio di scarico alla massima altezza	mm	844	825	815	785
C Altezza max. al perno	mm	3460	3458	3490	3490
F Angolo di scarico	°	46		45	
M Profondità di scavo sotto il livello del suolo	mm	166	170	105	157
Capacità di sollevamento massima al suolo	kg	5670		4731	
Capacità di sollevamento massima all'altezza max.	kg	3934	3572	3553	3290
Forza di strappo del caricatore	daN	4910		3804	
Forza di strappo della benna	daN	6338		5985	

RETROESCAVATORE		Retroescavatore DNA CASE		Retroescavatore Geometria in linea		Retroescavatore DNA CASE		Retroescavatore Geometria in linea	
		Bilanciere Std	Bilanciere telescopico	Bilanciere Std	Bilanciere telescopico	Bilanciere Std	Bilanciere telescopico	Bilanciere Std	Bilanciere telescopico
Dimensioni del retroescavatore	ft	14 (580ST)		14 (580ST)		15 (590ST)		15 (580ST, 590ST)	
Angolo di brandeggio	°	180							
I Sbraccio max. dal centro di rotazione	mm	5695	6699	5612	6286	5967	7111	5862	6991
J Altezza max. di lavoro	mm	5802	6713	5425	6173	6043	7069	5616	6348
K Altezza max. di carico	mm	3859	4752	3658	4424	4098	5124	3867	4601
L Profondità max. di scavo	mm	4448	5514	4385	5627	4750	5965	4666	5881
R Rotazione della benna	°	198		203 (foro max apertura)		198		203 (foro max apertura)	
Forza di strappo della benna	daN	5326		5971 (foro max forza)		6114		5971 (foro max forza)	
Forza di strappo del bilanciere	daN	3240	2375	3767	2592	3362	2420	3358	2389

SERIE T
TERNE

DIMENSIONI GENERALI

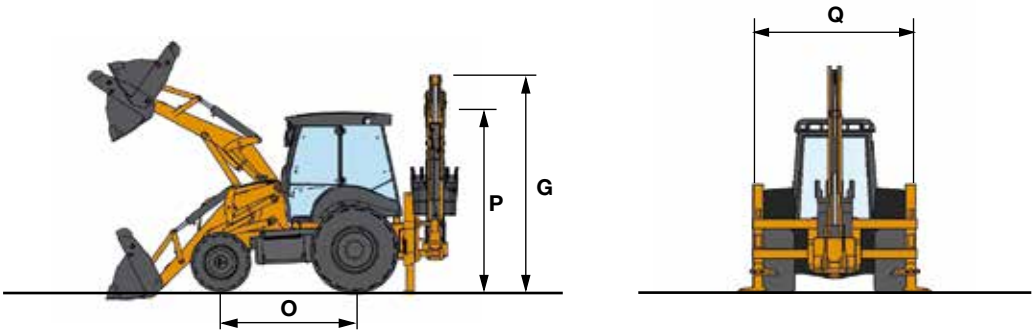

DIMENSIONI GENERALI		580ST - 590ST	
		Retroescavatore DNA CASE	Retroescavatore Geometria in linea
G Altezza del braccio (in posizione di trasporto)	mm	3560	3880
O Passo	mm	2175	
P Altezza cabina	mm	2950	
Q Larghezza totale con benna del caricatore standard	mm	2430	
Distanza minima dal suolo	mm	348	

PESO		580ST	590ST
Totale ammissibile	kg	9140	

BENNE OPZIONALI Caricatore	Capacità (SAE ltr)
Standard	1000 / 1200
4 x 1	1000 / 1150
6 x 1	1000 / 1150

Retroescavatore DNA CASE	Capacità (SAE ltr)
Benna scavo da 300 mm	80
Benna scavo da 400 mm*	110
Benna scavo da 450 mm*	120
Benna scavo da 610 mm*	180
Benna scavo da 760 mm	260
Benna scavo da 900 mm*	300
Benna per pulizia fossi da 1500 mm	280

* Versioni Standard e Heavy Duty

Retroescavatore Geometria in linea	Capacità (SAE ltr)
Benna scavo da 300 mm	80
Benna scavo da 457 mm	140
Benna scavo da 610 mm	180
Benna scavo da 760 mm	260
Benna scavo da 915 mm	320

DIMENSIONI GENERALI

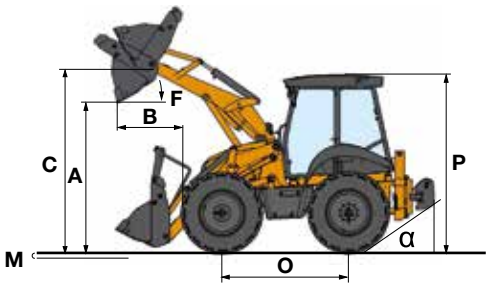

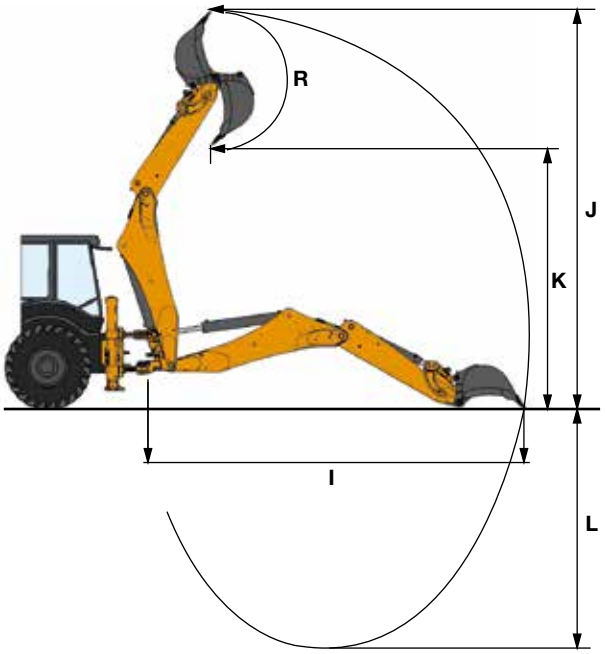

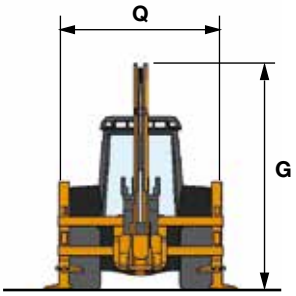

695ST
CARICATORE TOOL CARRIER

CARICATORE*		Standard benna	4 x 1 benna
A Altezza max. di scarico con benna a 45°	mm	2708	2718
B Sbraccio di scarico alla massima altezza	mm	799	782
C Altezza max. al perno	mm	3531	3531
F Angolo di scarico	°	46	
M Profondità di scavo sotto il livello del suolo	mm	93	97
Capacità di sollevamento massima al suolo	kg	5350	
Capacità di sollevamento massima all'altezza max.	kg	3934	3572
Forza di strappo del caricatore	daN	4350	
Forza di strappo della benna	daN	5240	

* Valori validi anche per la versione Solo caricatore

RETROESCAVATORE		Retroescavatore DNA CASE		Retroescavatore Geometria in linea	
		Bilanciere Std	Bilanciere telescopico	Bilanciere Std	Bilanciere telescopico
Dimensioni del retroescavatore	ft	15		15	
Angolo di brandeggio	°	180			
I Sbraccio max. dal centro di rotazione	mm	5961	7111	5862	6991
J Altezza max. di lavoro	mm	6043	7069	5616	6348
K Altezza max. di carico	mm	4098	5124	3867	4601
L Profondità max. di scavo	mm	4750	5965	4666	5881
R Rotazione della benna	°	198		203 (con foro max apertura)	
Forza di strappo della benna	daN	6114		5971 (foro max forza)	
Forza di strappo del bilanciere	daN	3362	2420	3358	2389

DIMENSIONI GENERALI E PESO		Retroescavatore DNA CASE	Retroescavatore Geometria in linea	695ST SOLO CARICATORE
G Altezza del braccio (in posizione di trasporto)	mm	3692	4013	-
O Passo	mm	2220	2220	2220
P Altezza cabina	mm	3060	3060	3060
Q Larghezza totale con benna del caricatore standard	mm	2480	2480	2480
α Angolo di superamento rampe	°	34	34	34

PESO		695ST
Totale ammissibile	kg	9350

BENNE OPZIONALI Caricatore	Capacità (SAE ltr)
Standard	1200
4 x 1	1150 / 1200
6 x 1	1150 / 1200

Retroescavatore DNA CASE	Capacità (SAE ltr)
Benna scavo da 300 mm	80
Benna scavo da 400 mm*	110
Benna scavo da 450 mm*	120
Benna scavo da 610 mm*	180
Benna scavo da 760 mm	260
Benna scavo da 900 mm*	300
Benna per pulizia fossi da 1500 mm	280

Retroescavatore Geometria in linea	Capacità (SAE ltr)
Benna scavo da 300 mm	80
Benna scavo da 457 mm	140
Benna scavo da 610 mm	180
Benna scavo da 760 mm	260
Benna scavo da 915 mm	320

www.casece.com

EXPERTS FOR THE REAL WORLD

SINCE 1842

CASE CONSTRUCTION

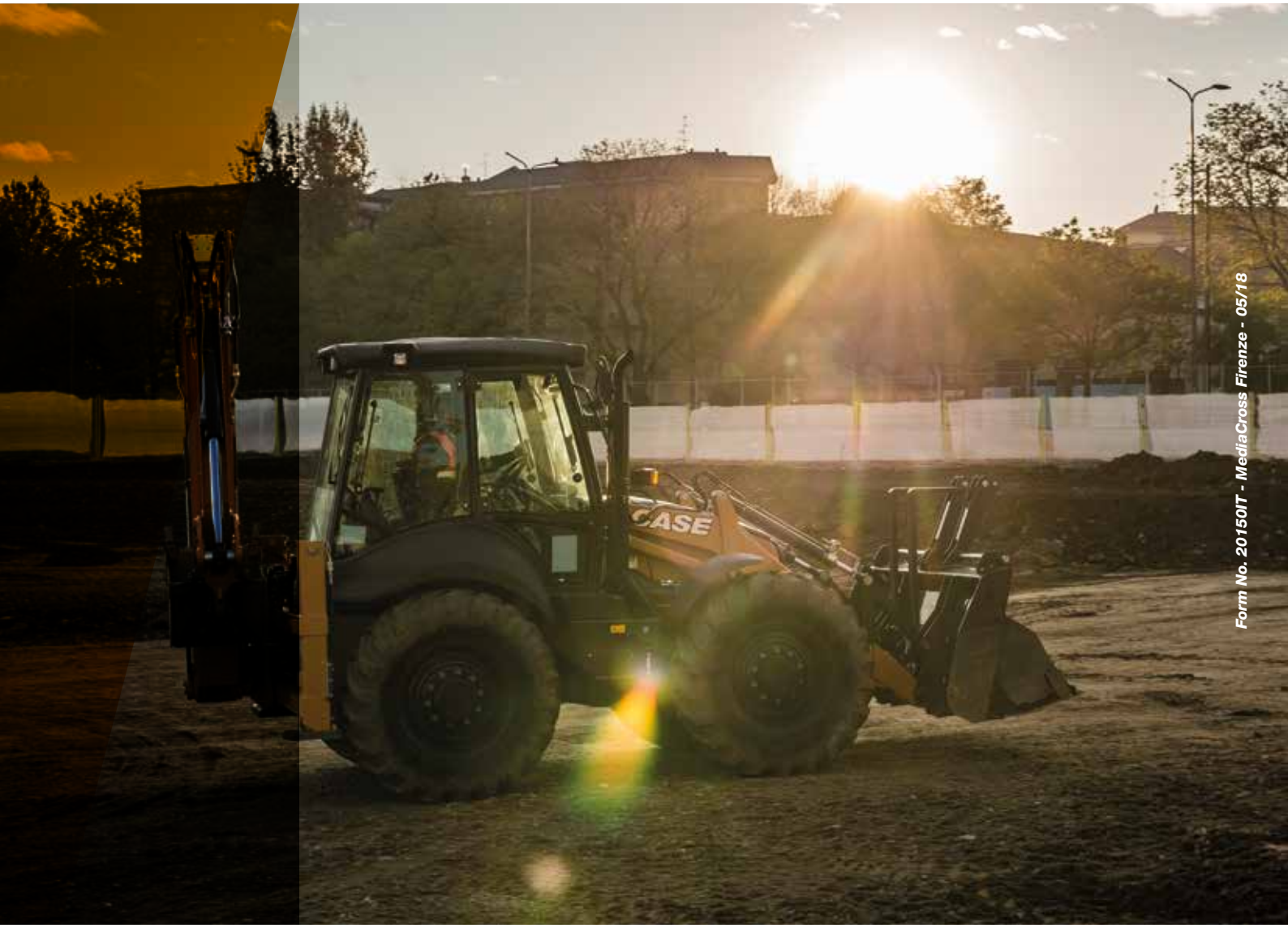

Form No. 20150IT - MediaCross Firenze - 05/18

CNH INDUSTRIAL DEUTSCHLAND GMBH
Case Baumaschinen
Benzstr. 1-3 - D-74076 Heilbronn
DEUTSCHLAND

CNH INDUSTRIAL MAQUINARIA SPAIN, S.A.
Avenida Aragón 402
28022 Madrid - ESPAÑA

CNH INDUSTRIAL FRANCE, S.A.
16-18 Rue des Rochettes
91150 Morigny-Champigny
FRANCE

CNH INDUSTRIAL ITALIA SPA
via Plava, 80
10135 Torino
ITALIA

CASE CONSTRUCTION EQUIPMENT
Cranes Farm Rd
Basildon - SS14 3AD
UNITED KINGDOM

NOTA: Le dotazioni di serie e opzionali possono cambiare in base alle richieste e alle leggi in vigore nei diversi paesi. Le foto possono mostrare dotazioni non di serie o non citate nel presente pieghevole - consultate il concessionario CASE. CNH Industrial si riserva il diritto di modificare senza preavviso le caratteristiche delle sue macchine, senza alcun obbligo dipendente da tali modifiche.

Conforme alla direttiva 2006/42/CE

CASE 00800-2273-7373

La chiamata è gratuita da telefono fisso. Per le chiamate da cellulare consultare le tariffe del proprio gestore telefonico.