CX12D

MINIESCAVATORI
Serie D

Motore D722
Potenza del motore 8,8 kW - 11,8 CV
Peso operativo 1305 kg

SPECIFICHE
CX12D

MOTORE
Tipo _____ KUBOTA D722 - FASE 5
Potenza massima (2200 rpm) (kW / CV) _____ 8,8 - 11,8
Cilindrata (cm³) _____ 719
Numero di cilindri (n°) _____ 3
Raffreddamento _____ Liquido
Consumo (l/h) _____ 1.8
Alternatore (V) _____ 12 (40 A)
Batteria V (Ah) _____ 12 (45)

IMPIANTO IDRAULICO
Tipo di pompa _____ 2 pompe a ingranaggi
Cilindrata della pompa (cm³) _____ 5,5 + 5,5
Capacità della pompa (l/min) _____ 26
Pressione massima di taratura del circuito (bar) _____ 165
Sistema ausiliario (portata massima):
AUX 1 effetto singolo o doppio (l/min) _____ 26 - 165 bar
AUX 2 - opzionale (l/min) _____ 12 - 165 bar

VELOCITÀ DI ROTAZIONE E TRASLAZIONE
Velocità di traslazione
(due velocità automatiche) (km/h) _____ 1ª : 0 ÷ 1,8 / 2ª : 0 ÷ 3,8
Velocità di rotazione (rpm) _____ 9,5

COMANDI
Braccio, bilanciere, benna
e rotazione della torretta _____ 2 joystick di comando
Movimenti cingoli
(inclusa la contro-rotazione) _____ 2 leve di comando
Lama _____ leva di comando
Sistema ausiliario con serratura AUX 1
(effetto singolo o doppio) ___ interruttore elettro-proporzionale sul joystick destro
Rotazione del braccio _____ interruttore elettro-proporzionale sul joystick sinistro

PESO OPERATIVO
Peso con tettuccio* (kg) _____ 1200
Peso con tettuccio e tetto in ABS* (kg _____ 1225
Peso operativo con tettuccio* ISO 6016 (kg) _____ 1305
Peso operativo con tettuccio
e tetto in ABS* ISO 6016 (kg) _____ 1330
*con cingoli di gomma

CAPACITÀ DEL CIRCUITO E COMPONENTI
Serbatoio carburante (l) _____ 14,5
Serbatoio olio idraulico (l) _____ 9,5
Capacità dell'impianto idraulico (l) _____ 15
Capacità del sistema di raffreddamento (l) _____ 6
Olio motore (l) _____ 1,8

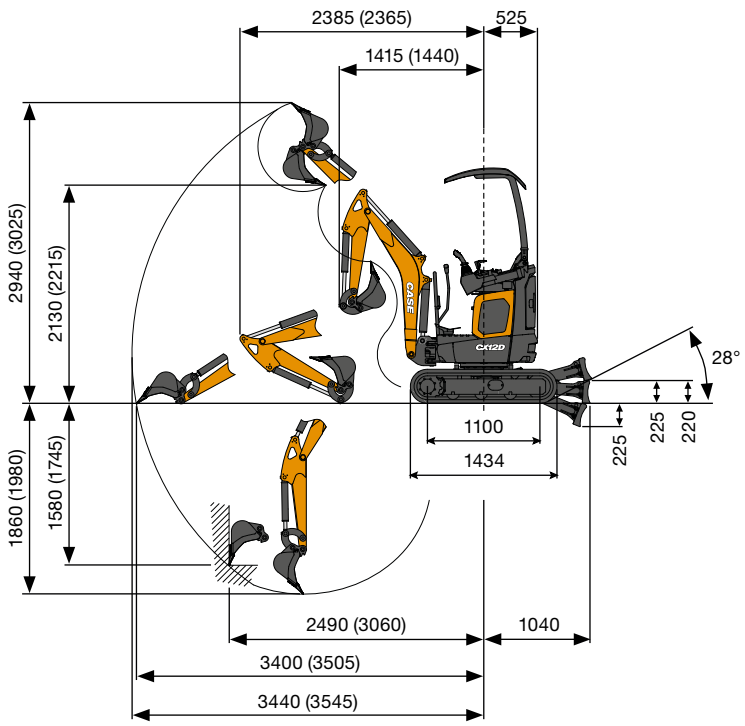

DATI PRESTAZIONALI		Bilanciere Std. 900 mm	Bilanciere Opz. 1020 mm
Profondità di scavo max.	mm	1860	1980
Altezza di scarico max.	mm	2130	2215
Forza di strappo alla benna	daN	1150	
Forza di strappo al braccio ISO 6015	daN	690	
Forza di trazione	daN	1000	
Pressione al suolo con tettuccio (tetto in ABS)	kg/cm²	0,29 (0,30)	
Pendenza massima superabile		60% - 30°	

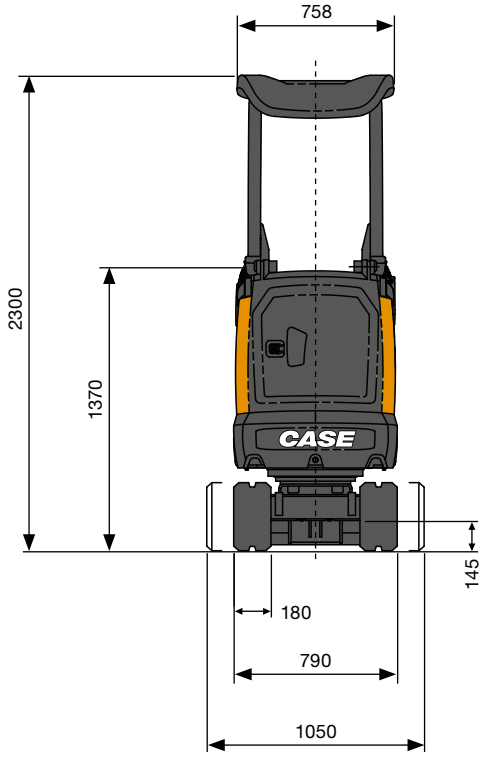

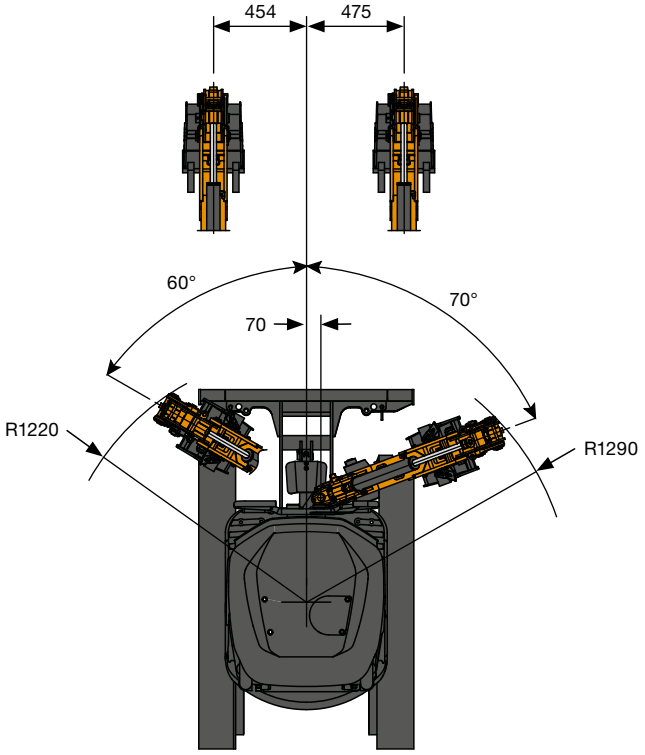

DIMENSIONI GENERALI		
Larghezza massima	mm	790 - 1050
Altezza totale	mm	2300
Larghezza cingoli	mm	180
Raggio di rotazione posteriore	mm	525
Lunghezza standard del bilanciere (opzionale)	mm	900 (1020)
Numero di rulli (per lato)	n°	3

CAPACITÀ DI SOLLEVAMENTO
CX12D

Bilanciere standard L = 900 mm
(Bilanciere lungo opzionale L = 1020 mm)

Apertura del braccio dal centro di rotazione (m)
Capacità di sollevamento (ton) a 1,0 m di altezza

CAPACITÀ DI SOLLEVAMENTO	2	Max
Lama frontale e abbassata	0,26*	0,14
Lama frontale e sollevata	0,26*	0,14
Sottocarro laterale aperto	0,25*	0,12

* Indica il limite di carico idraulico.

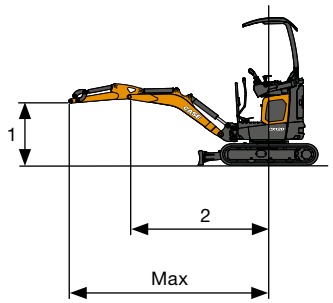

La capacità di sollevamento è basata sulla ISO 10567 e non supera più del 75% del carico di ribaltamento statico o più dell'87% della capacità di sollevamento idraulico della macchina.

ALLESTIMENTO DI SERIE
E ACCESSORI

ALLESTIMENTO DI SERIE

- Roll-bar ribaltabile (ROPS/TOPS)
- Sedile in vinile con sospensione meccanica (tettuccio)
- Bilanciere standard
- Protezione del cilindro di sollevamento del braccio e del cilindro della lama
- Contrappeso standard
- Joystick idraulici a servo comando assistito con comandi proporzionali elettro-idraulici
- Controllo proporzionale elettroidraulico della rotazione
- 1° circuito ausiliario (AUX1) con controllo proporzionale elettroidraulico
- Deviatore meccanico tra AUX1 a effetto singolo e doppio effetto
- Traslazione a 2 velocità con Automatic Shift Down (dalla 2ª alla 1ª marcia se è richiesta maggiore trazione) e Shift-up
- Cingoli di gomma
- Lama Standard
- Sottocarro estendibile
- Manuale operatore
- Chiave di accensione, che apre ogni serratura della macchina
- Faro di lavoro a LED standard (braccio)
- Interruttore spegnimento batteria
- Pompa a ingranaggi
- Olio idraulico e lubrificanti standard

ATTREZZATURA OPZIONALE

- Copertura in plastica del roll-bar (FOPS livello 1)
- Antifurto
- Allarme di traslazione
- Braccio lungo
- Contrappeso aggiuntivo
- 2° circuito ausiliario (AUX2) con controllo proporzionale elettroidraulico
- Fari di lavoro a LED extra (tetto)
- Faro rotante
- Case Sitewatch
- Olio idraulico e lubrificanti bio
- Attacchi rapidi meccanici
- Benne

SOLUZIONI POST-VENDITA CASE

- Protezione del cilindro del bilanciere e del cilindro della benna
- Cambio del modello ISO-SAE
- Vasta gamma di accessori
- Gamma completa di attacchi rapidi meccanici e idraulici
- Gamma completa di benne

CNH Industrial
Deutschland GmbH
Case Baumaschinen
Benzstr. 1-3 - D-74076 Heilbronn
DEUTSCHLAND

CNH Industrial
Maquinaria Spain, S.A.
Avenida Aragón 402
28022 Madrid - ESPAÑA

CNH Industrial France, S.A.
16-18 Rue des Rochettes
91150 Morigny-Champigny
FRANCE

CNH Industrial Italia Spa
via Plava, 80
10135 Torino
ITALIA

CASE Construction Equipment
Cranes Farm Rd
Basildon - SS14 3AD
UNITED KINGDOM

NOTA: Le dotazioni di serie e opzionali possono cambiare in base alle richieste e alle leggi in vigore nei diversi paesi. Le foto possono mostrare dotazioni non di serie o non citate nel presente pieghevole - consultate il concessionario CASE. CNH Industrial si riserva il diritto di modificare senza preavviso le caratteristiche delle sue macchine, senza alcun obbligo dipendente da tali modifiche.

Conforme alla direttiva 2006/42/CE

CASECE.COM
00800-2273-7373

La chiamata è gratuita da telefono fisso.
Per le chiamate da cellulare consultare le tariffe del proprio gestore telefonico.

Form No. 20237IT - MediaCross Firenze - 05/22