RODILLOS COMPACTADORES

CASE CONSTRUCTION
SINCE 1842.

DV210

MOTOR

Fabricante	Cummins QSB 3.3 – C99
Tipo	Certificación Tier III Turbo alimentado
Potencia nominal	99 hp (74 kW) a 2200 rpm

SISTEMA ELÉCTRICO

Voltaje	12 V
Baterías	1 x 12 V
Amperios hora	100 Ah
Amperios de arranque en frío	640 CCA

DIRECCIÓN

Tipo de bomba	Engranajes
Cilindros de dirección	2
Ángulo de dirección (+/-)	36°
Oscilación (+/-)	6°
Radio de giro interno	15,3 piés (4.650 mm)
Radio de giro externo	20,75 piés (6324 mm)

PESO

Peso de operación	22.928 lbs (10.400 kg)
Peso del tambor delantero	11.574 lbs (5.250 kg)
Peso del tambor trasero	11.354 lbs (5.150 kg)
Carga lineal del tambor delantero	170 lb/ pulg (30,9 kg/cm)
Carga lineal del tambor trasero	167 lb/pulg (30,3 kg/cm)

DESPLAZAMIENTO

Transmisión	Hidrostática
Bombas de pistones axiales de desplazamiento variable en cada rodillo	2
Motores hidráulicos de desplazamiento fijo en cada rodillo	2
Freno	SAHR
Freno de emergencia	multidisco
Freno de estacionamiento	multidisco
Velocidad máxima de desplazamiento	12 km/h (7,4 mph)
Gradeabilidad	40%
Distancia de la guía al suelo	29,9 pulg (760 mm)

VIBRACIÓN

Tipo circuito hidráulico	Cerrado
Tipo de bomba	Engranajes
Motor hidráulico de desplazamiento fijo	2
Vibración	Excéntrica
Frecuencia –	
Baja	2.700 vpm (45 Hz)
Alta	3.180 vpm (53 Hz)
Amplitud –	
Baja	0,014 pulg (0,35 mm)
Alta	0,028 pulgs (0,70 mm)
Fuerza centrífuga –	
Baja	17.256 lbs (77 kN)
Alta	24.651 lbs (110 kN)

SISTEMA DE RIEGO PRESURIZADO

Tanque de agua	1000 L (264 gal)
Etapas de filtrado del agua	3
Bombas de riego	2
Tipo de tanque	Polietileno

CAPACIDADES

Tanque de combustible	208 L (55 gal)
Aceite del motor	7 L (1,85 gal)
Depósito hidráulico	56 L (14,8 gal)
Sistema de vibración (cada tambor)	5 L (1,32 gal)

COMPARTIMIENTO DEL OPERADOR

Aislado del chasis con montajes para trabajo pesado
Asiento con suspensión
Columna de dirección ajustable
Control de velocidad y dirección de palanca única
Selector de velocidad
Protección antivandalismo
Caja de herramientas
Cinturón de seguridad retráctil de 2 pulg.
Botón de parada de emergencia
Interruptor de seguridad del asiento

ESPESOR MÁXIMO DE LA CAPA A COMPACTAR

Arena/grava	11,8 pulg (300 mm)
Suelos mixtos	7,9 pulg (200 mm)
Asfalto	4,7 pulg (120 mm)

EQUIPO ESTÁNDAR

Toldo ROPS / FOPS fijo
Chasis articulado
Motor Cummins QSB 3.3-C99 / Tier-3
Accionamiento hidrostático para ambos tambores
Raspadores de tambor fijos
Capó de elevación vertical
Filtros roscados de combustible, aceite del motor y hidráulicos
Luces de trabajo halógenas
Alarma de marcha atrás
Desplazamiento de tambor
Bocina
Horómetro
Botón de parada de emergencia
Control del acelerador
Control de vibración manual o automático
Indicadores LED de nivel del tanque de agua
Indicadores LED de nivel del tanque de combustible
Luces indicadoras:
- Batería
- Presión de aceite del motor
- Precalentador de admisión
- Temperatura del motor

EQUIPO OPCIONAL

Luces de trabajo delanteras y traseras (montadas en el toldo ROPS o en la cabina)
Cabina con calefacción y aire acondicionado
Cortador de borde
Radio
Raspadores abatibles
Termómetro infrarrojo
Cinturón de seguridad retráctil de 3 pulg.

DIMENSIONES

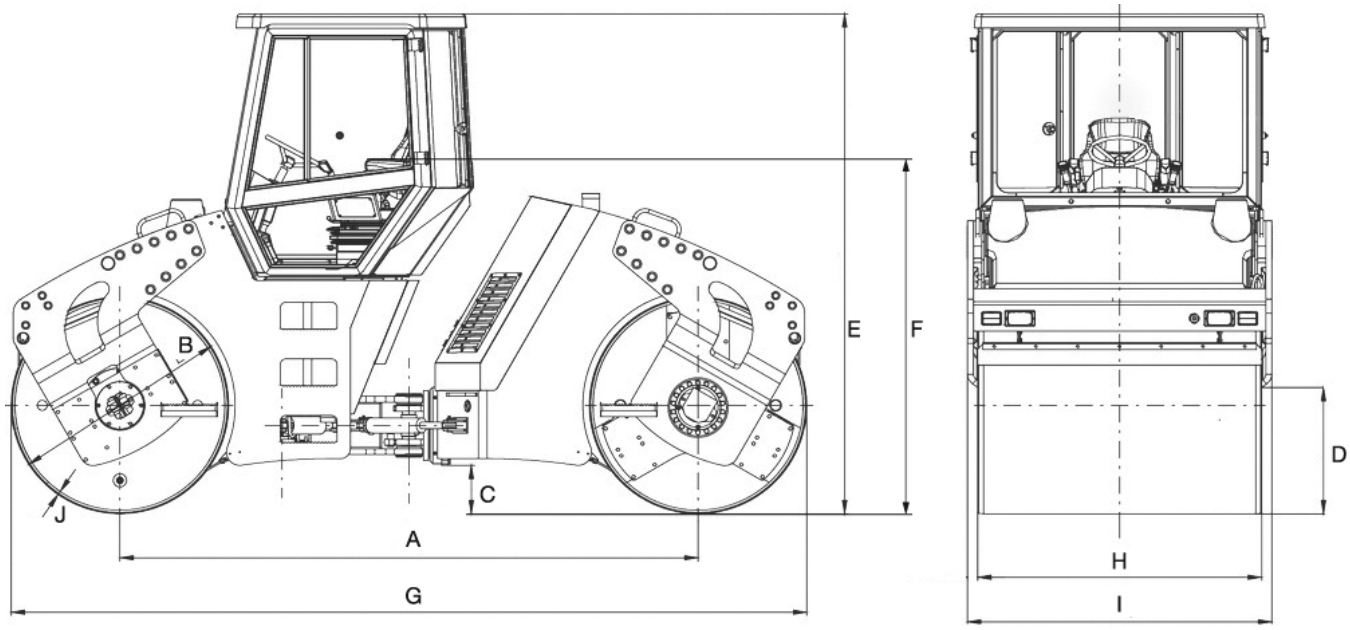

A. Distancia entre ejes	136,2 pulg (3.460 mm)
B. Diámetro del tambor	51,2 pulg (1.300 mm)
C. Distancia libre al suelo	11,4 pulg (290 mm)
D. Distancia de la guía al suelo	6 pulg (160 mm)
E. Altura total	116 pulg (3000 mm)
F. Altura del asiento	90,6 pulg (2.300 mm)
G. Largo total	187,4 pulg (4.760 mm)
H. Ancho del tambor	66,9 pulg (1.700 mm)
I. Ancho total	71,7 pulg (1.822 mm)
J. Espesor del tambor	0,9 pulg (22 mm)

CASE CONSTRUCTION | SiteWatch™ Sistema de administración y monitoreo de flota por satélite o rastreo por teléfono celular.

CASE Corporation se reserva el derecho a realizar mejoras en el diseño o cambios en las especificaciones en cualquier momento sin la obligación de instalarlas en las unidades anteriormente vendidas. Las especificaciones, descripciones y materiales ilustrativos incluidos en este documento reflejan correctamente los datos conocidos hasta la fecha de publicación, aunque están sujetos a cambios sin previo aviso. Las ilustraciones pueden incluir equipamiento y accesorios opcionales y no incluir todo el equipamiento estándar.

COMUNICACIONES LATINOAMÉRICA ©

CCEEO248 – 02/2022 – Impreso en Brasil

CaseCE.com

CNH INDUSTRIAL | CAPITAL

Oficinas Comerciales
ARGENTINA
Ávalos 2829 Edif. 1 Piso 4°,
Complejo Urbana
Vicente López (1605) Bs. As.,
Argentina. Tel: +54 (11) 2034 1400

Plantas de fabricación
BRASIL
Contagem – Minas Gerais – Brasil
Av. General David Sarnoff, 2237
Inconfidentes – C. P. 32210-900
Tel.: +55 31 2104-3392

Sorocaba – São Paulo
– Brasil
Av. Jerome Case, 1.801
Éden – CEP 18087-220
Tel.: +55 15 3334-1700