RODILLO DE NEUMÁTICOS

CASE CONSTRUCTION
SINCE 1842.

PT240

MOTOR

Fabricante	Cummins QSB 3.3 – C99
Tipo	Certificación Tier III Turboalimentado/Carga aire refrigerado
Potencia nominal	99 hp (74 kW) a 2200 rpm

SISTEMA ELÉCTRICO

Voltaje	12 V
Baterías	1
Amperios por hora	100 A/h
Amperios de arranque en frío	640 CCA

DIRECCIÓN

Tipo de dirección	Hidrostática
Ejes	2 ejes independientes
Eje delantero	Isostático con 2 puntos pivotantes
Eje trasero	De transmisión 2 pares de neumáticos con opción de bloqueo del diferencial
Ángulo de dirección (+/-)	32°
Ángulo de oscilación +/- (eje delantero)	5°
Radio de giro interno (i/d)	(6180/6065 mm) (243/239 pulg)
Radio de giro externo (i/d)	(9960/8735 mm) (392/344 pulg)

COMPARTIMIENTO DE OPERADOR

Estaciones de trabajo del operador	2
Asientos (vinilo/suspensión)	2
Cinturón de seguridad (retráctil)	51 mm (2 pulg)
Espejos retrovisores	2 (de montaje lateral)

SISTEMA DE RIEGO PRESURIZADO

Tanque de agua	460 l (122 gal)
Tipo de tanque	Polietileno
Bombas de riego	1
Etapas de filtrado del agua	1

DESPLAZAMIENTO

Transmisión	Powershift
Velocidades	Transmisión de cambio asistida de 3 velocidades
Velocidad máxima	19 km/h (12 mph)
Oscilación +/- (eje delantero)	5°
Ejes delanteros independientes	2
Gradabilidad %	25%

FRENOS

Freno de servicio	Disco hidroneumático
Estacionamiento	De disco
Emergencia	De disco

NEUMÁTICOS

Neumáticos (lisos)	4 + 4 – 11.0 x 20 18 PR
Superposición de neumáticos	2 pulg
Sistema de inflado de neumáticos	Central (AOR*)

*(AOR) Control de aire durante el funcionamiento

CAPACIDADES

Tanque de combustible	250 l (66 gal)
Aceite del motor	7 l (1,85 gal)
Depósito hidráulico	22 l (5,81 gal)

PESOS Y CAPACIDADES DE OPERACIÓN

Peso de operación	9.310 kg (20.525 lb)
con opción de cabina (adicional)	280 kg (617 lb)
Peso operativo máximo	24.000 kg (52.910 lb)
Lastre máximo	14.690 kg (32.386 lb)
Carga mínima por rueda	1.164 kg (2.566 lb)
Carga máxima por rueda	3.000 kg (6.614 lb)
Ancho de compactación (máx.)	1.986 mm (78,2 pulg)

EQUIPO ESTÁNDAR

Plataforma abierta con ROPS fija, con pasamanos
Protección antivandalismo
4 luces de trabajo halógenas (55 W/delanteras y traseras)
Indicador de giro (izquierda y derecha)
Luces de freno
Capó con abertura basculante
Transmisión Powershift (3 velocidades)
Alarma de retroceso
Cinturón de seguridad retráctil – 51 mm (2 pulg)
Dos estaciones del operador
Asientos con suspensión y apoyabrazos plegables
Sistema de riego presurizado
Filtrado de agua – etapa única
Botón de parada de emergencia
Interruptor de desconexión general
Bocina
Horómetro
Disposición de 4 puntos de elevación y amarre
Drenajes de sistema de riego
Protección por fusible eléctrico
Perilla de giro del volante
Filtros enroscables de combustible, aceite del motor e hidráulico
Caja de herramientas
Luces indicadoras
- Batería
- Presión del aceite del motor
- Precalentador de admisión
- Temperatura del motor
- Freno de estacionamiento
- Encendido/apagado del sistema pulverizador

Pantalla multifunción
- RPM del motor
- Horas de funcionamiento del motor
- Índice de utilización de combustible
- Voltaje del sistema
- % de carga del motor a las RPM actuales
- Temperatura del líquido de refrigeración
- Presión de aceite
- Ahorro de combustible
- Consumo de combustible actual

Raspadores con cepillo en cada neumático

EQUIPO OPCIONAL

Cabina con calefacción
Cabina con aire acondicionado
Montaje de radio con 2 altavoces y antena
Raspadores de alfombras de fibra de cacao
Cubiertas de protección térmica
Chatarra de metal para lastre
Baliza giratoria
Pre filtro del motor
Cuñas de tope
Neumático de repuesto con llanta
Neumáticos radiales
Compartimiento de lastre en chasis impermeable
Cortador de borde

DIMENSIONES

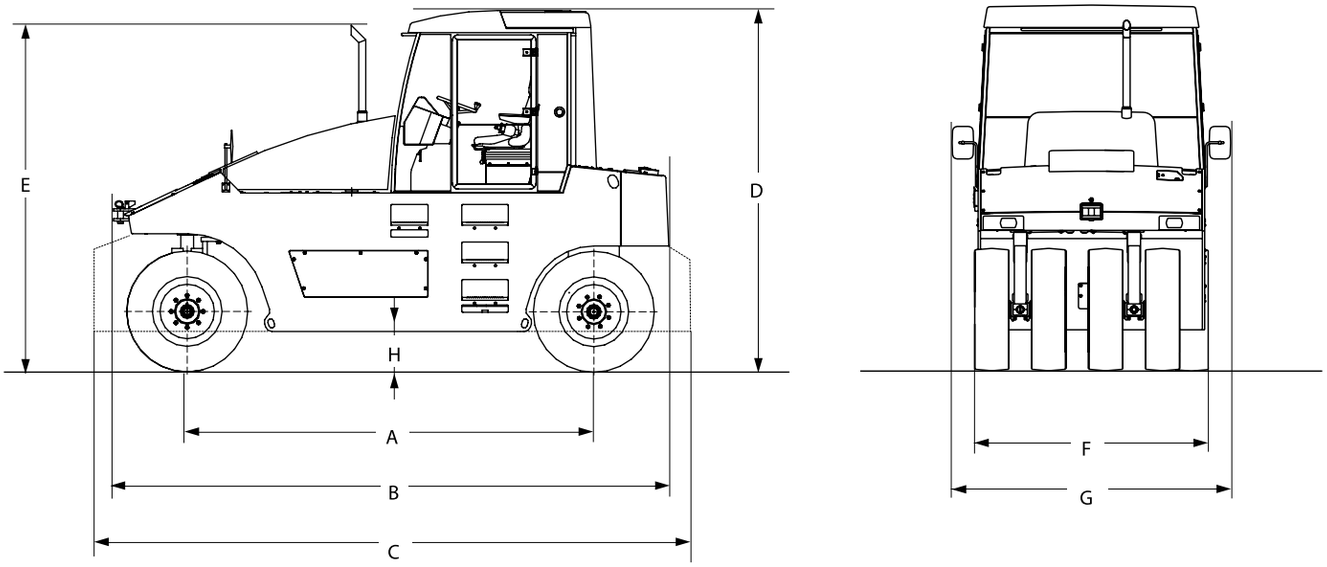

A. Distancia entre ejes	3.800 mm (149,6 pulg)
B. Longitud total	5.020 mm (197,6 pulg)
C. Longitud total con cubiertas de protección térmica	5.780 mm (227,6 pulg)
D. Altura total	3.110 mm (122,4 pulg)
E. Altura del asiento	2.450 mm (96,5 pulg)
F. Ancho de compactación	1.986 mm (78,2 pulg)
G. Ancho total de partes fijas	2.100 mm (82,7 pulg)
G. Ancho total de partes fijas con cubiertas de protección térmica	2.310 mm (90,9 pulg)
H. Distancia libre al suelo	340 mm (13,4 pulg)
H*. Distancia libre al suelo con cajones de lastre debajo de la máquina	260 mm (10,2 pulg)

SiteWatch™ Sistema de administración y monitoreo de flota por satélite o rastreo por teléfono celular.

CASE Corporation se reserva el derecho a realizar mejoras en el diseño o cambios en las especificaciones en cualquier momento sin la obligación de instalarlas en las unidades anteriormente vendidas. Las especificaciones, descripciones y materiales ilustrativos incluidos en este documento reflejan correctamente los datos conocidos hasta la fecha de publicación, aunque están sujetos a cambios sin previo aviso. Las ilustraciones pueden incluir equipamiento y accesorios opcionales y no incluir todo el equipamiento estándar.

Los equipos CASE Construction y los motores CASE/FPT son fabricados por la misma empresa: CNH Industrial Ltda.

COMUNICACIONES LATINOAMÉRICA ©

CCEEO155 – 07/2021 – Impreso en Brasil

CaseCE.com

Oficinas Comerciales
ARGENTINA
Ávalos 2829 Edif. 1 Piso 4°,
Complejo Urbana
Vicente López (1605) Bs. As.,
Argentina. Tel: +54 (11) 2034 1400

Plantas de fabricación
BRASIL
Contagem – Minas Gerais – Brasil
Av. General David Sarnoff, 2237
Inconfidentes – C. P. 32210-900
Tel.: +55 31 2104-3392

Sorocaba – São Paulo
– Brasil
Av. Jerome Case, 1.801
Éden – CEP 18087-220
Tel.: +55 15 3334-1700